ГАЛИЧАНИН

АО «ГАЛИЧСКИЙ АВТОКРАНОВЫЙ ЗАВОД»

Габаритные и весовые ограничения, действующие в отношении кранов «ГАЛИЧАНИН»

2022 г.

Правительством был принят Федеральный закон Российской Федерации от 15 апреля 2022 г. №92-ФЗ «О внесении изменений в отдельные законодательные акты Российской Федерации» в части совершенствования норм, регулирующих движение по автомобильным дорогам тяжеловесных и крупногабаритных транспортных средств и транспортных средств, осуществляющих перевозки опасных грузов.

В соответствие с принятыми изменениями, после 15.04.2022 г. в силу вступают следующие габаритные и весовые ограничения согласно Постановления Правительства РФ от 21.12.2020 N 2200 (ред. от 30.11.2021, с изм. от 12.03.2022) "Об утверждении Правил перевозок грузов автомобильным транспортом и о внесении изменений в пункт 2.1.1 Правил дорожного движения Российской Федерации":

Допустимые габариты колесных транспортных средств

Габарит транспортного средства	Значение (метров)
длина	12,0
ширина	2,55
высота	4,0
длина автопоезда	20,0

Допустимые массы колесных транспортных средств

Тип транспортного средства или комбинации транспортных средств, количество и расположение осей	Значение (тонн)
Одиночные автомобили	
трехосные	25
четырехосные	32
пятиосные	38
Автопоезда седельные и прицепные	
шестиосные и более	44

Допустимые осевые нагрузки колесных транспортных средств для автомобильных дорог, рассчитанных на осевую нагрузку 10 тонн/ось

Расположение осей транспортного средства	Расстояние между сближенными осями (метров)	Значение (тонн)
Одиночная ось (масса, приходящаяся на ось)	свыше 2,5	9 (10)
Двухосная группа (сумма масс осей, входящих в группу из 2 сближенных осей**)	свыше 1,3 до 1,8 (включительно)	15 (16)
	свыше 1,8 до 2,5 (включительно)	17 (18)
Трехосная группа (сумма масс осей, входящих в группу из 3 сближенных осей**)	свыше 1,3 до 1,8 (включительно)	21 (22,5*)

* – В том числе для транспортных средств, имеющих оси и группы осей с односкатными колесами, оборудованными пневматической или эквивалентной ей подвеской.

** - Группа сближенных осей – это сгруппированные оси, конструктивно объединенные и (или) не объединенные в тележку, с расстоянием до ближайшей оси 2,5 метра (включительно)

Примечания:

1. В скобках приведены значения для осей с двускатными колесами (колесо транспортного средства, имеющее 2 шины), без скобок - для осей с односкатными колесами (колесо транспортного средства, имеющее одну шину).
2. Группы сближенных осей, имеющие в своем составе оси с односкатными и двускатными колесами, следует рассматривать как группы сближенных осей, имеющие в своем составе оси с односкатными колесами.
3. Для групп сближенных сдвоенных и строенных осей допустимая нагрузка на ось определяется путем деления допустимой нагрузки на группу осей на соответствующее количество осей в группе, за исключением случаев, указанных в пункте 4 настоящих примечаний.
4. Допускается неравномерное распределение нагрузки по осям для групп сближенных сдвоенных и строенных осей, если нагрузка на группу осей не превышает допустимую нагрузку на соответствующую группу осей и нагрузка на каждую ось в группе осей не превышает допустимую нагрузку на соответствующую одиночную ось с односкатными или двускатными колесами.

ВНИМАНИЕ!

- Допускается неравномерное распределение нагрузки по осям для двухосных и трехосных групп, если фактическая нагрузка на группу осей не превышает допустимую нагрузку на группу осей с односкатными или двухскатными колесами и фактическая нагрузка на наиболее нагруженную ось в двухосных и трехосных группах не превышает допустимую осевую нагрузку одиночной оси с односкатными или двухскатными колесами соответственно.
- Масса транспортных средств или нагрузка на ось не должна превышать допустимых значений указанных в правилах о перевозке грузов автомобильным транспортом №2200 более, чем на десять процентов (гл.5, ст.29, п.2 федерального закона от 08.11.2007 №257-ФЗ ред. от 08.12.2020)

Допустимые габариты и нагрузки согласно правилам перевозок грузов автомобильным транспортом №2200 (утв. Постановлением Правительства РФ от 21.12.2020)	Фактические габариты и нагрузки
КС-55713-1 на шасси КамАЗ-65115 (колесная база 3690+1320)	
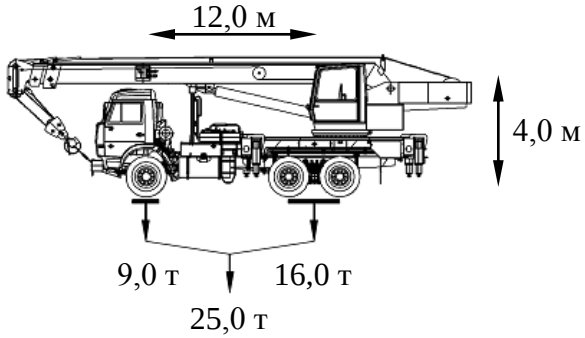	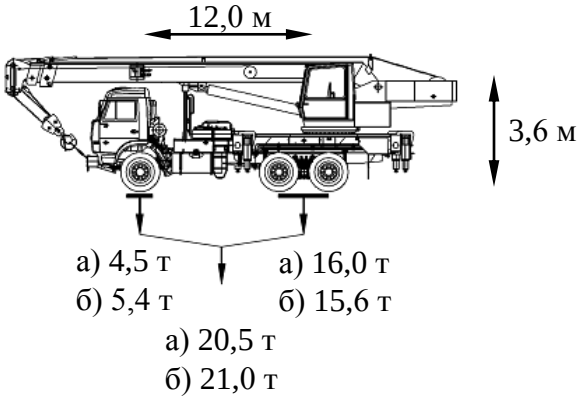 **СООТВЕТСТВУЕТ ВСЕМ ТРЕБОВАНИЯМ!** Нормативные комплектации: а) кран с основной стрелой, без гуська; б) кран с основной стрелой, с гуськом.
КС-55713-3 на шасси Урал-NEXT-4320 (колесная база 4755+1400)	
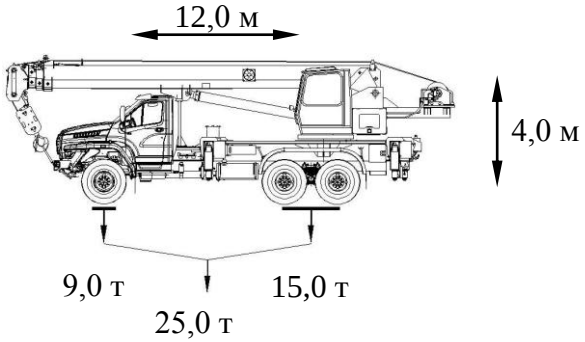	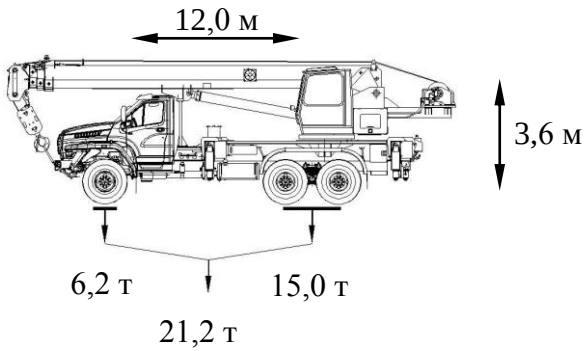 **СООТВЕТСТВУЕТ ВСЕМ ТРЕБОВАНИЯМ!** Минимальная комплектация: кран с основной стрелой, без гуська.

Допустимые габариты и нагрузки согласно правилам перевозок грузов автомобильным транспортом №2200 (утв. Постановлением Правительства РФ от 21.12.2020)	Фактические габариты и нагрузки
КС-55713-5 на шасси КамАЗ-43118 (колесная база 3690+1320)	
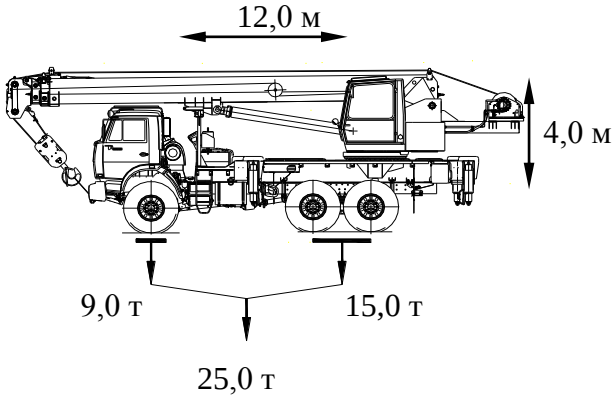	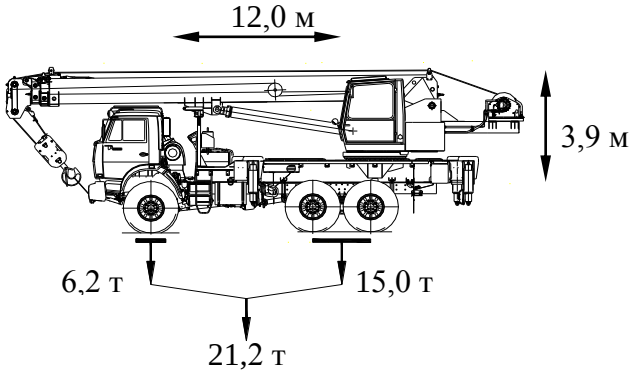 **СООТВЕТСТВУЕТ ВСЕМ ТРЕБОВАНИЯМ!** Нормативная комплектация: кран с основной стрелой, без гуська.
КС-55713-1В-1 на шасси КамАЗ-65115 (колесная база 3690+1320)	
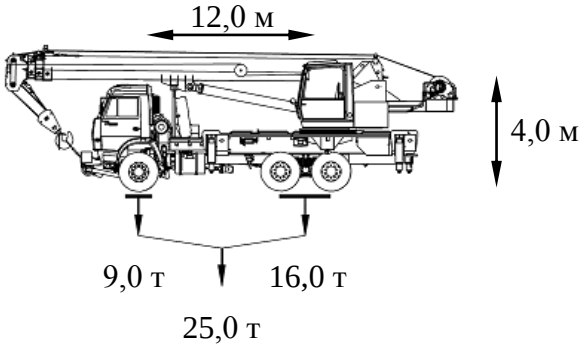	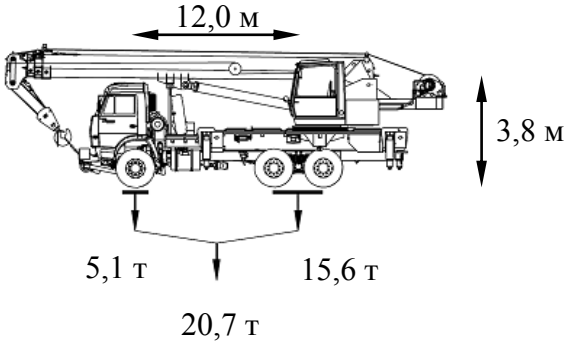 **СООТВЕТСТВУЕТ ВСЕМ ТРЕБОВАНИЯМ!** Минимальная комплектация: кран с основной стрелой, без гуська, без противовесов.

Допустимые габариты и нагрузки согласно правилам перевозок грузов автомобильным транспортом №2200 (утв. Постановлением Правительства РФ от 21.12.2020)	Фактические габариты и нагрузки
КС-55713-3В-1 на шасси Урал-NEXT-4320 (колесная база 4755+1400)	
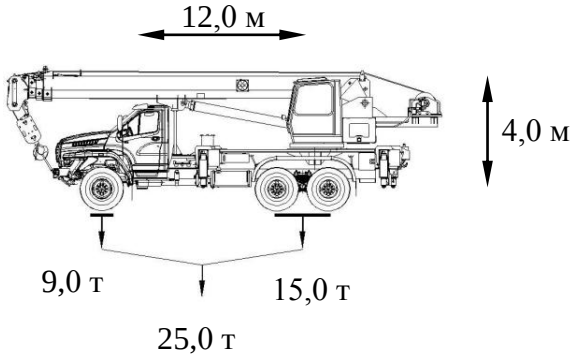	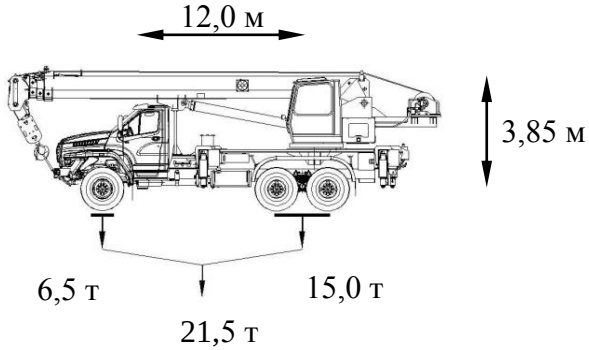 **СООТВЕТСТВУЕТ ВСЕМ ТРЕБОВАНИЯМ!**
КС-55713-5В-1 на шасси КамАЗ-43118 (колесная база 3690+1320)	
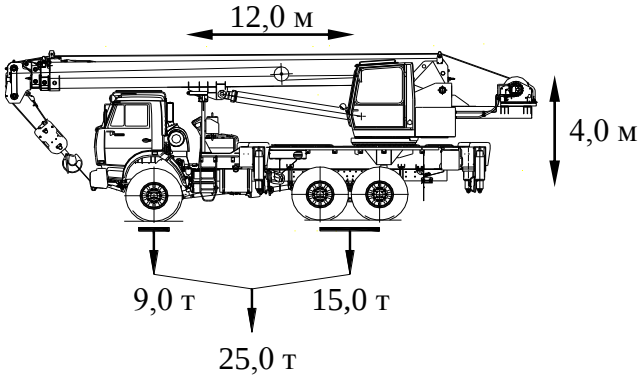	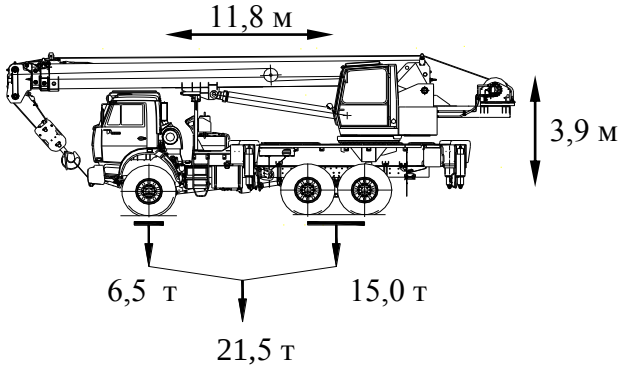 **СООТВЕТСТВУЕТ ВСЕМ ТРЕБОВАНИЯМ!** Минимальная комплектация: кран с основной стрелой, без гуська, без противовесов.

Допустимые габариты и нагрузки согласно правилам перевозок грузов автомобильным транспортом №2200 (утв. Постановлением Правительства РФ от 21.12.2020)	Фактические габариты и нагрузки
КС-55713-1В-4 на шасси КамАЗ-65115 (колесная база 3690+1320)	
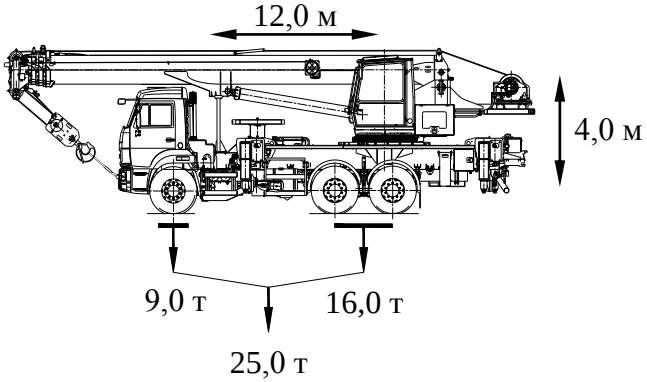	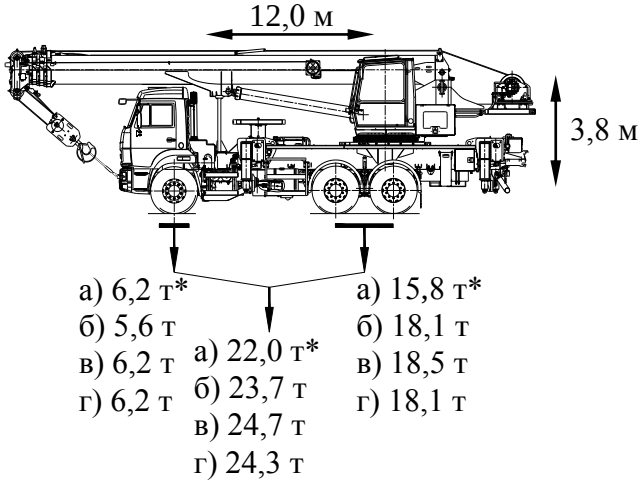 ***СООТВЕТСТВУЕТ ВСЕМ ТРЕБОВАНИЯМ!** Нормативная комплектация: а) кран с основной стрелой, без гуська, без противовесов*; б) кран с основной стрелой, без гуська, с противовесом 1,5 т, установленным на платформе поворотной; в) кран с основной стрелой, без гуська, с противовесом 2,5 т; г) кран с основной стрелой, с гуськом, с противовесом 1,5 т, установленным на платформе поворотной.

Допустимые габариты и нагрузки согласно правилам перевозок грузов автомобильным транспортом №2200 (утв. Постановлением Правительства РФ от 21.12.2020)	Фактические габариты и нагрузки
КС-55713-5В-4 на шасси КамАЗ-43118 (колесная база 3690+1320)	
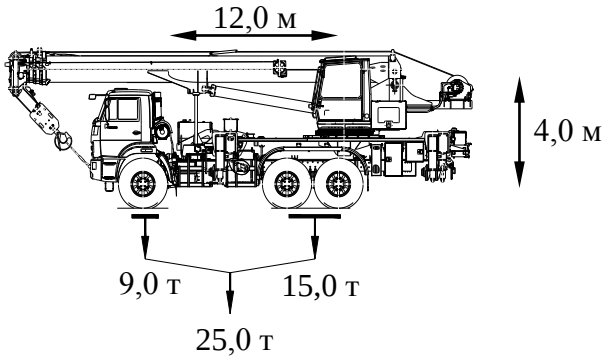	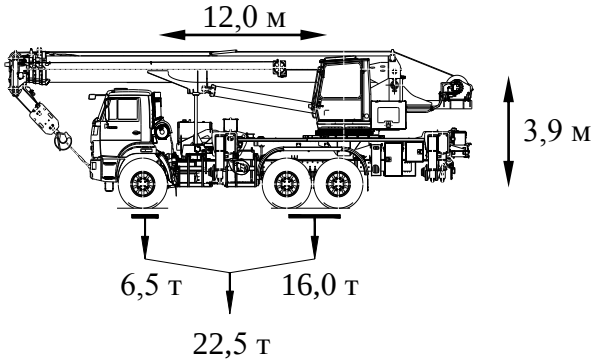 Минимальная комплектация: кран с основной стрелой, без гуська, без противовесов.
КС-55713-1Л-1 на шасси КамАЗ-65115 (колесная база 3690+1320)	
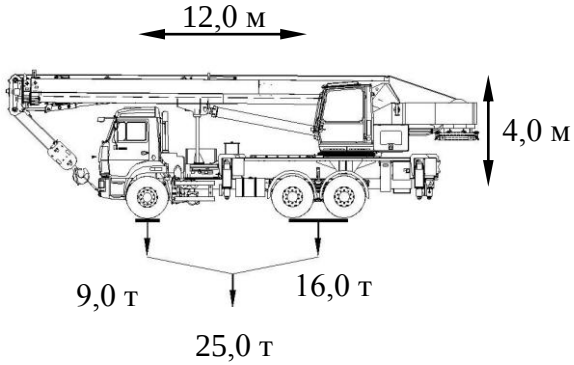	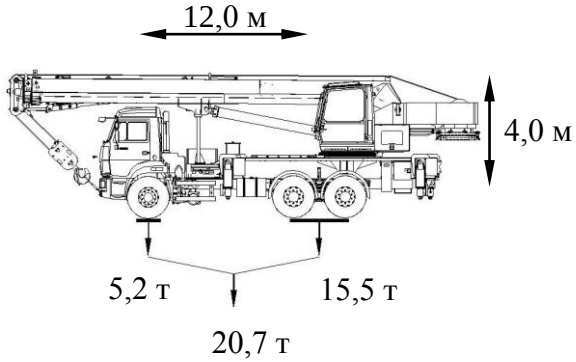 **СООТВЕТСТВУЕТ ВСЕМ ТРЕБОВАНИЯМ!** Минимальная комплектация: кран с основной стрелой, без гуська, без противовесов.

Допустимые габариты и нагрузки согласно правилам перевозок грузов автомобильным транспортом №2200 (утв. Постановлением Правительства РФ от 21.12.2020)	Фактические габариты и нагрузки
КС-55713-3Л-1 на шасси Урал-NEXT-4320 (колесная база 4755+1400)	
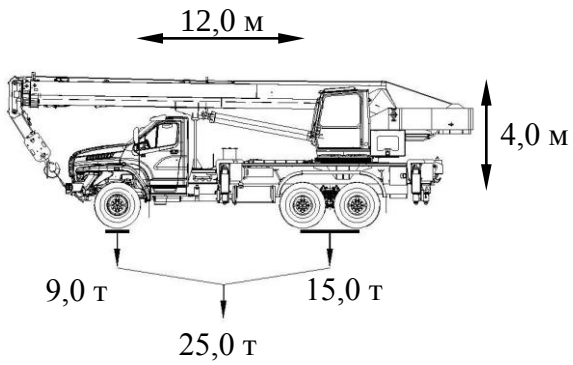	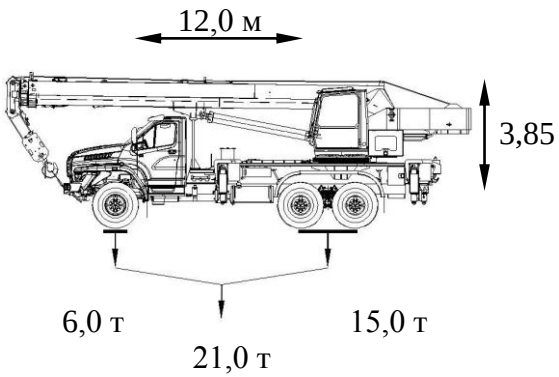 **СООТВЕТСТВУЕТ ВСЕМ ТРЕБОВАНИЯМ!** Минимальная комплектация: кран с основной стрелой, без гуська, без противовесов.
КС-55713-5Л-1 на шасси КамАЗ-43118 (колесная база 3690+1320)	
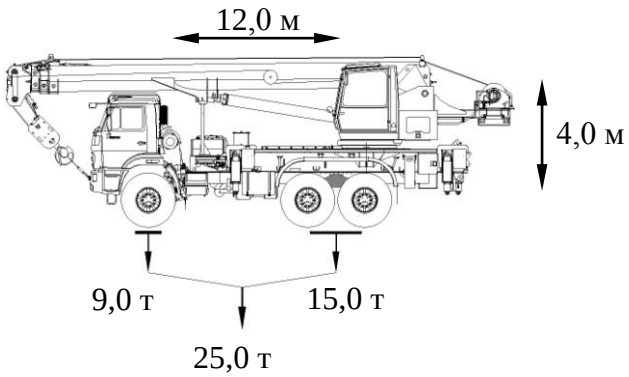	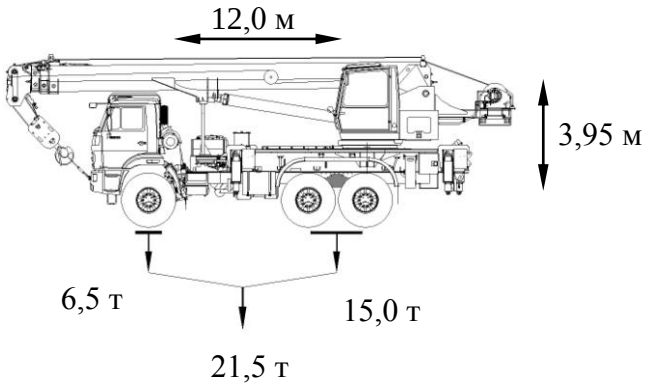 **СООТВЕТСТВУЕТ ВСЕМ ТРЕБОВАНИЯМ!** Минимальная комплектация: кран с основной стрелой, без гуська, без противовесов.

Допустимые габариты и нагрузки согласно правилам перевозок грузов автомобильным транспортом №2200 (утв. Постановлением Правительства РФ от 21.12.2020)	Фактические габариты и нагрузки
КС-55729-1В на шасси КамАЗ-6540 (колесная база 1800+2840+1320)	
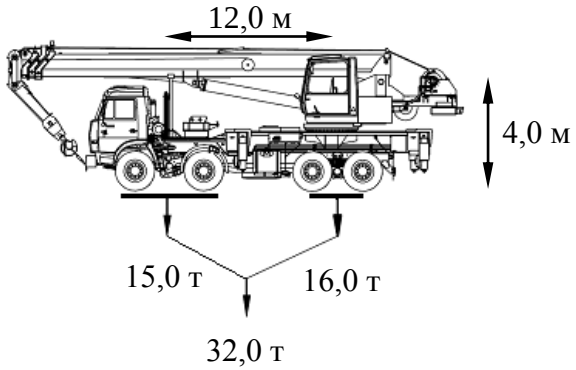	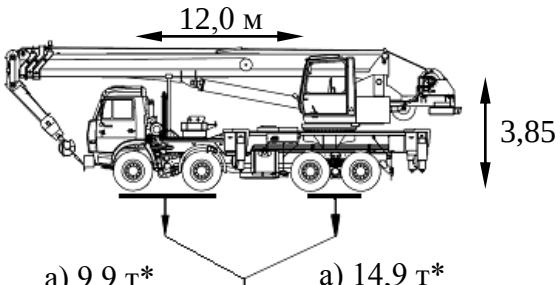 а) 9,9 т* б) 10,5 т* в) 11,8 т* г) 12,2 т* д) 10,8 т е) 11,4 т а) 24,8 т* б) 25,4 т* в) 27,2 т* г) 27,8 т* д) 29,6 т е) 30,2 т а) 14,9 т* б) 14,9 т* в) 15,4 т* г) 15,6 т* д) 18,8 т е) 18,8 т ***СООТВЕТСТВУЕТ ВСЕМ ТРЕБОВАНИЯМ!** Нормативная комплектация: а) кран с основной стрелой, без гуська, без противовесов*; б) кран с основной стрелой, с гуськом, без противовесов*; в) кран с основной стрелой, без гуська, с противовесом 2,4 т, установленным на нижней раме*; г) кран с основной стрелой, с гуськом, с противовесом 2,4 т, установленным на нижней раме*; д) кран с основной стрелой, без гуська, с противовесом 2,4 т, установленным на платформе поворотной и с противовесом 2,4 т установлен на столе подъема противовесов; е) кран с основной стрелой, с гуськом, с противовесом 2,4 т, установленным на платформе поворотной и с противовесом 2,4 т установлен на столе подъема противовесов.

Допустимые габариты и нагрузки согласно правилам перевозок грузов автомобильным транспортом №2200 (утв. Постановлением Правительства РФ от 21.12.2020)	Фактические габариты и нагрузки
КС-55729-5В на шассиКамАЗ-63501 (колесная база 1950+3340+1320)	
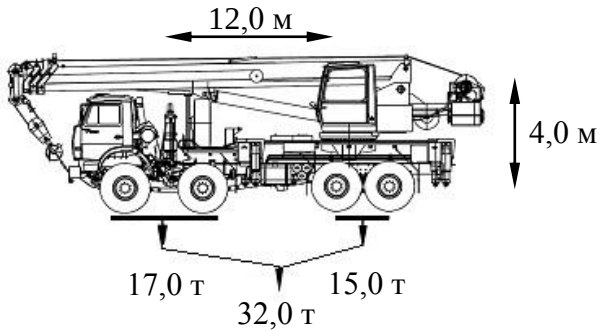	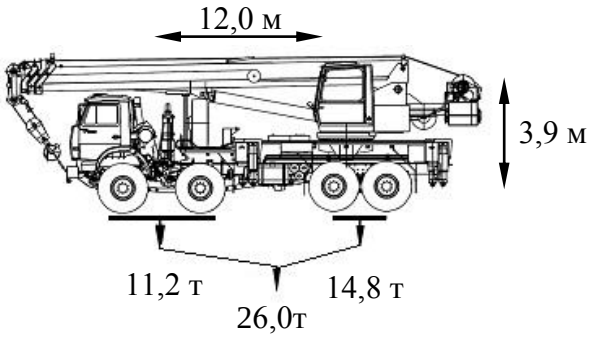 **СООТВЕТСТВУЕТ ВСЕМ ТРЕБОВАНИЯМ!** Нормативная комплектация: кран с основной стрелой, без гуська, без противовесов.

Допустимые габариты и нагрузки согласно правилам перевозок грузов автомобильным транспортом №2200 (утв. Постановлением Правительства РФ от 21.12.2020)	Фактические габариты и нагрузки
КС-55729-1В-3 на шасси КамАЗ-65115 (колесная база 3690+1320)	
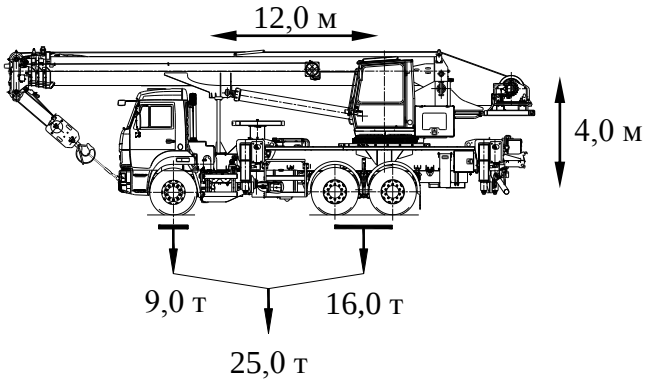	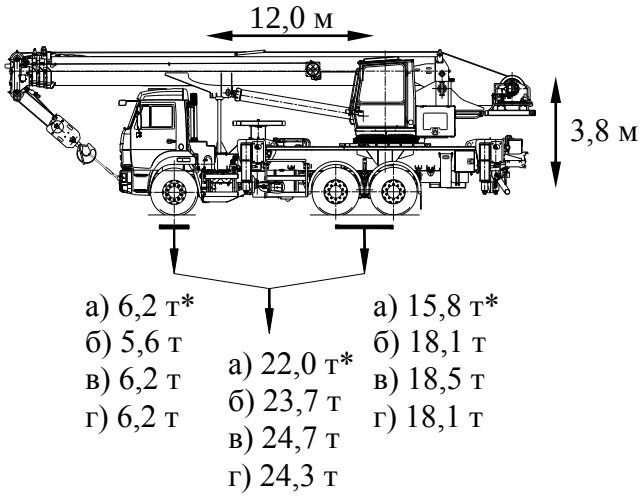 ***СООТВЕТСТВУЕТ ВСЕМ ТРЕБОВАНИЯМ!** Нормативная комплектация: а) кран с основной стрелой, без гуська, без противовесов*; б) кран с основной стрелой, без гуська, с противовесом 1,5 т, установленным на платформе поворотной; в) кран с основной стрелой, без гуська, с противовесом 1,5 т, установленным на платформе поворотной, с противовесом 1,0 т. установленном на нижней раме; г) кран с основной стрелой, с гуськом, с противовесом 1,5 т, установленным на платформе поворотной.

Допустимые габариты и нагрузки согласно правилам перевозок грузов автомобильным транспортом №2200 (утв. Постановлением Правительства РФ от 21.12.2020)	Фактические габариты и нагрузки
КС-55729-5В-3 на шасси КамАЗ-43118 (колесная база 3690+1320)	
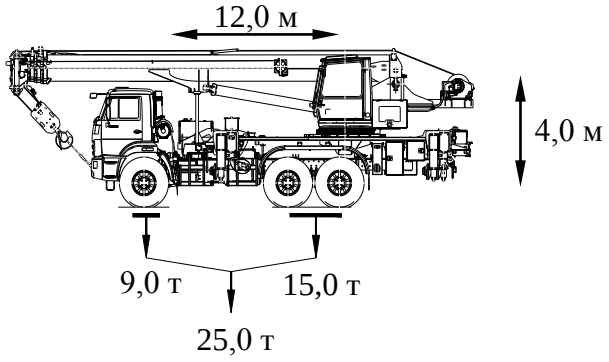	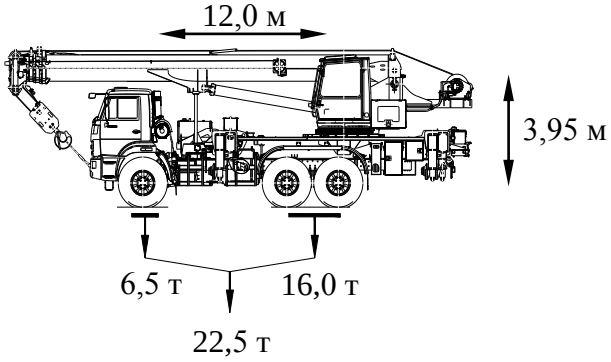 Минимальная комплектация: кран с основной стрелой, без гуська, без противовесов.

Допустимые габариты и нагрузки согласно правилам перевозок грузов автомобильным транспортом №2200 (утв. Постановлением Правительства РФ от 21.12.2020)	Фактические габариты и нагрузки
КС-55721-1В на шасси КамАЗ-6540 (колесная база 1810+2830+1320)	
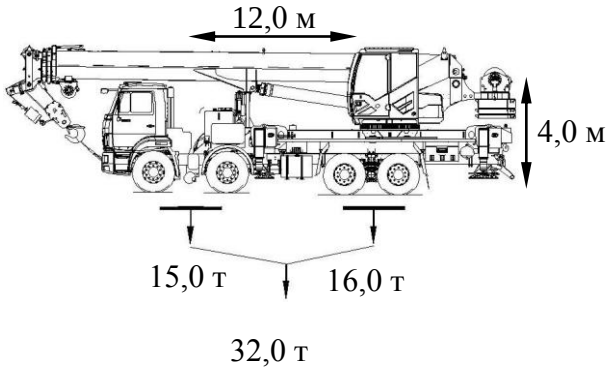	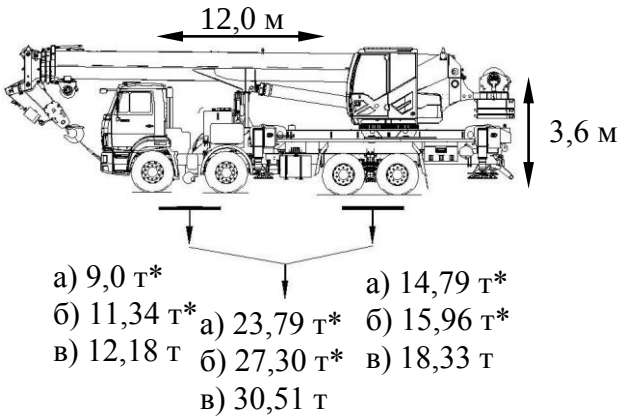 ***СООТВЕТСТВУЕТ ВСЕМ ТРЕБОВАНИЯМ!** Нормативная комплектация: а) кран с основной стрелой, без противовесов, без гуська, без вспомогательной лебедки*; б) кран с основной стрелой, с противовесом 1,0т+1,5т на нижней раме, с гуськом на боковой поверхности стрелы, со вспомогательной лебедкой и одиночным блоком*; в) кран с основной стрелой, с противовесом 1,0т+1,5т+3,5т на нижней раме, с гуськом на боковой поверхности стрелы, без вспомогательной лебедки.

Допустимые габариты и нагрузки согласно правилам перевозок грузов автомобильным транспортом №2200 (утв. Постановлением Правительства РФ от 21.12.2020)	Фактические габариты и нагрузки
КС-55721-5В на шасси КамАЗ-63501 (колесная база 1950+3340+1320)	
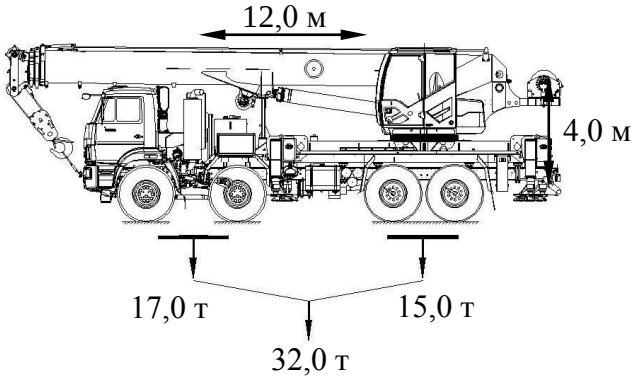	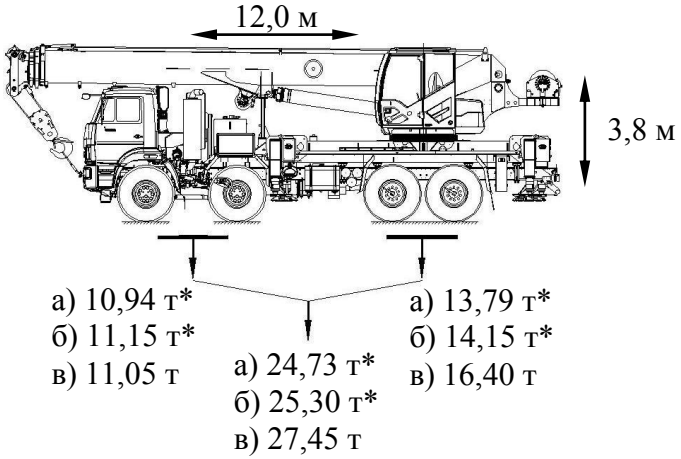 **СООТВЕТСТВУЕТ ВСЕМ ТРЕБОВАНИЯМ!** Нормативная комплектация: а) кран с основной стрелой, без противовесов, без гуська, без вспомогательной лебедки*; б) кран с основной стрелой, без противовеса, с гуськом на боковой поверхности стрелы, со вспомогательной лебедкой и одиночным блоком*; в) кран с основной, с противовесом 1,0т+1,5т на нижней раме, без гуська, со вспомогательной лебедкой и одиночным блоком.

Допустимые габариты и нагрузки согласно правилам перевозок грузов автомобильным транспортом №2200 (утв. Постановлением Правительства РФ от 21.12.2020)	Фактические габариты и нагрузки
КС-65713-1 на шасси КамАЗ-65201 (колесная база 1960+3000+1440)	
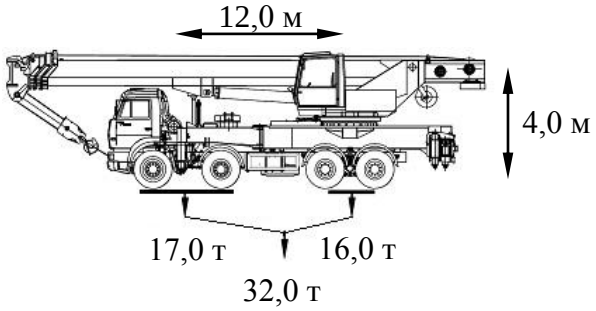	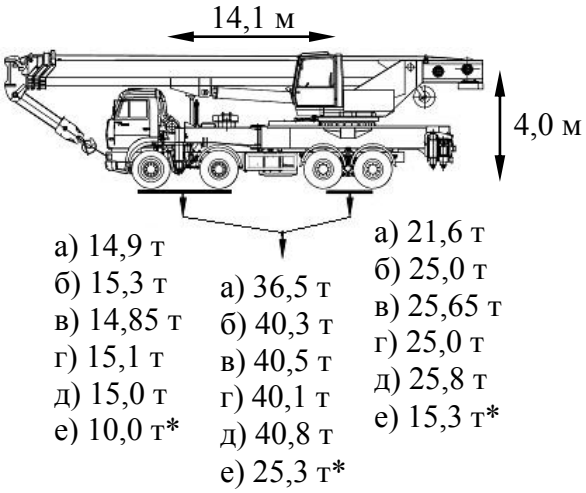 Нормативная комплектация: а) кран с основной стрелой, без гуська, без противовесов; б) кран с основной стрелой, с гуськом, с противовесом 2,0 т, установленным на платформе поворотной, с одиночным блоком; в) кран с основной стрелой, без гуська, с противовесом 2,0 т, установленным на платформе поворотной, с противовесом 2,0 т, установленным на нижней раме; г) кран с основной стрелой, с гуськом, с противовесом 2,0 т установленным на платформе поворотной; д) кран с основной стрелой, без гуська, с противовесом 2,0 т, установленным на платформе поворотной, с противовесом 2,0 т, установленным на нижней раме, с одиночным блоком; е) кран без основной стрелы в сборе, гидроцилиндра подъема стрелы, крюковой обоймы, задних выдвижных опор, противовесов*.

Допустимые габариты и нагрузки согласно правилам перевозок грузов автомобильным транспортом №2200 (утв. Постановлением Правительства РФ от 21.12.2020)	Фактические габариты и нагрузки
КС-65713-5 на шасси КамАЗ-6560 (колесная база 2060+4000+1440)	
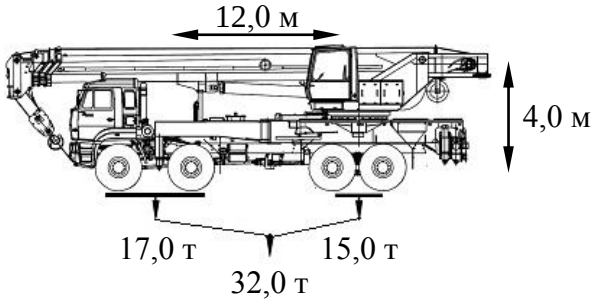	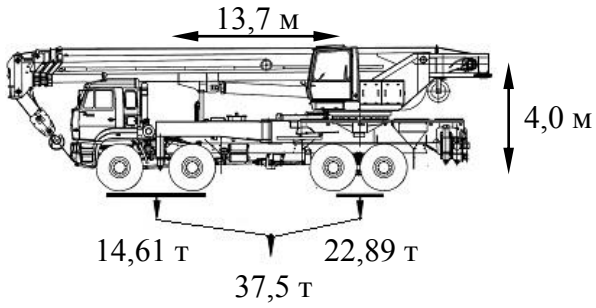 Минимальная комплектация: кран с основной стрелой без гуська и без противовесов.
КС-65713-6 на шасси МЗКТ-750002 (колесная база 2100+3600+1500)	
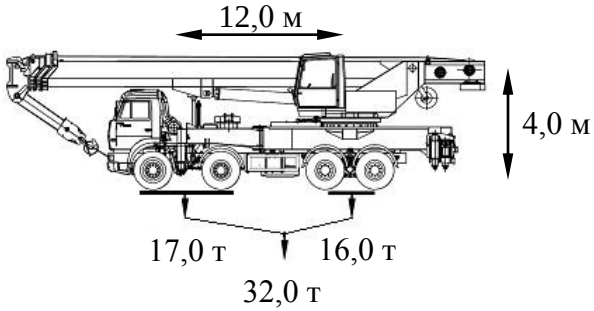	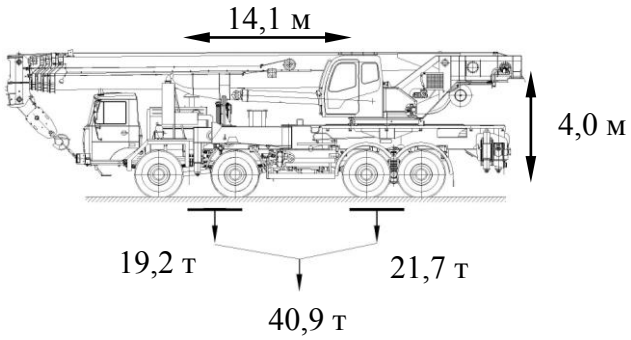 Минимальная комплектация: кран с основной стрелой, без гуська, без противовесов;

Допустимые габариты и нагрузки согласно правилам перевозок грузов автомобильным транспортом №2200 (утв. Постановлением Правительства РФ от 21.12.2020)	Фактические габариты и нагрузки
КС-65715 на шасси VOLVO FM11 (колесная база 1995+3105+1370)	
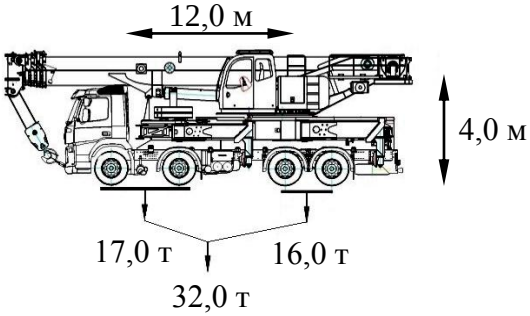	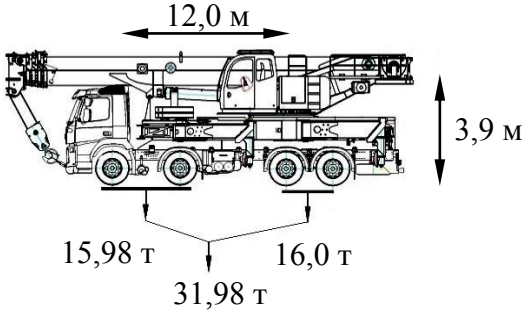 **СООТВЕТСТВУЕТ ВСЕМ ТРЕБОВАНИЯМ!** Минимальная комплектация: кран с основной стрелой, без гуська, без вспомогательной лебедки, без противовесов (также демонтированы противовес, устанавливаемый вместо вспомогательной лебедки, опоры и гидроцилиндры откидывания опор).

Допустимые габариты и нагрузки согласно правилам перевозок грузов автомобильным транспортом №2200 (утв. Постановлением Правительства РФ от 21.12.2020)	Фактические габариты и нагрузки
КС-65715-1 на шасси КамАЗ-65201 (колесная база 1960+3000+1440)	
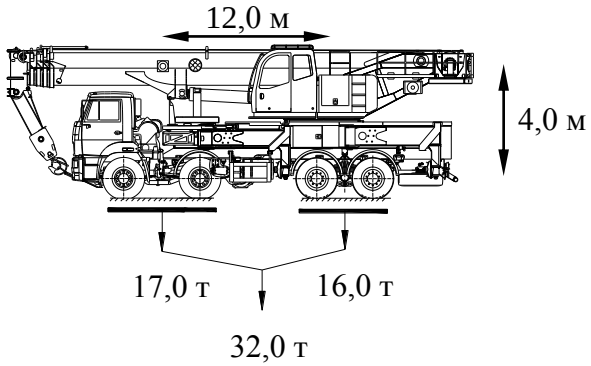	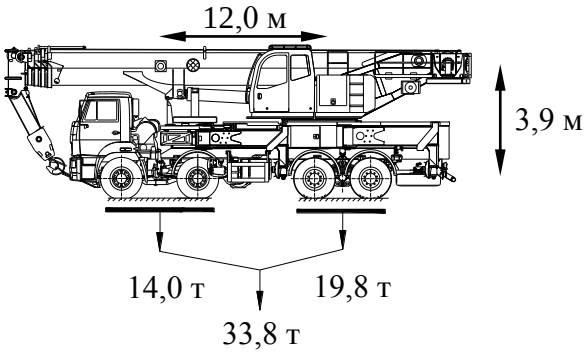 Минимальная комплектация: кран с основной стрелой, без гуська, без вспомогательной лебедки, без противовесов (также демонтированы противовес, устанавливаемый вместо вспомогательной лебедки, опоры и гидроцилиндры откидывания опор).
КС-65715-2 на шасси КАМАЗ-7330 (колесная база 2060+3000+1440+1440)	
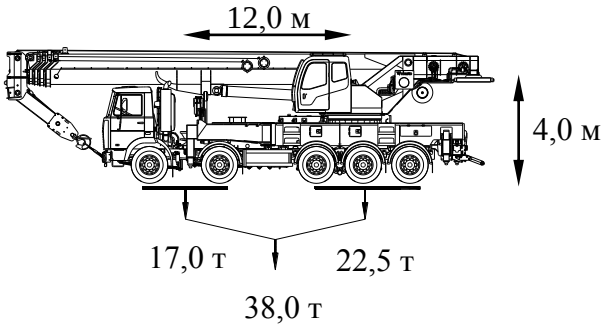	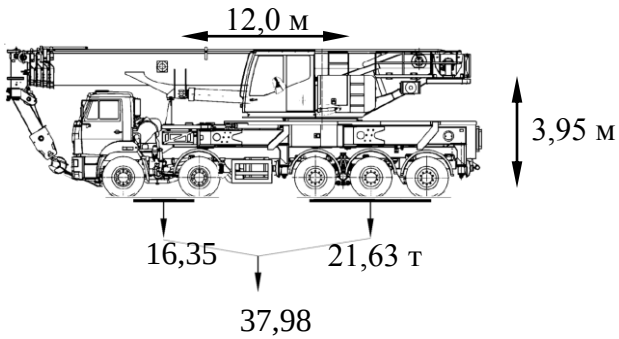 **СООТВЕТСТВУЕТ ВСЕМ ТРЕБОВАНИЯМ!** Минимальная комплектация: кран с основной стрелой, без гуська, без противовесов.

Допустимые габариты и нагрузки согласно правилам перевозок грузов автомобильным транспортом №2200 (утв. Постановлением Правительства РФ от 21.12.2020)	Фактические габариты и нагрузки
КС-74721-2 на шасси МЗКТ-750120-121 (колесная база 2100+2900+1400+1400)	
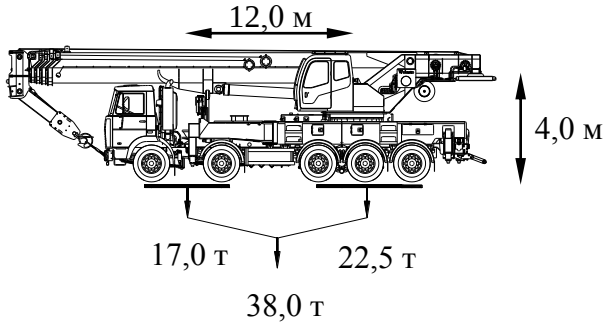	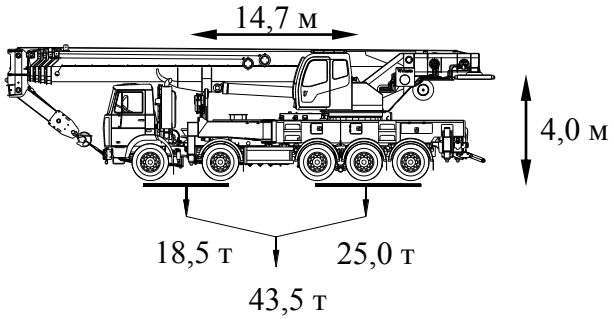 Минимальная комплектация: кран с основной стрелой, без гуська, с противовесом 0,9 т.
КС-75721 на шасси VOLVO FM13 (колесная база 1995+3605+1370)	
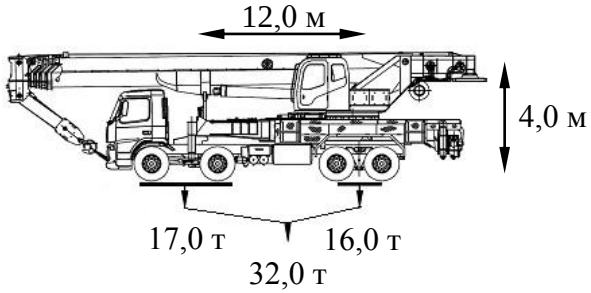	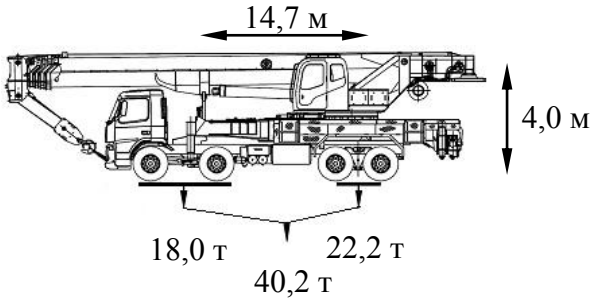 Минимальная комплектация: кран с основной стрелой, без гуська, без противовесов.

Допустимые габариты и нагрузки согласно правилам перевозок грузов автомобильным транспортом №2200 (утв. Постановлением Правительства РФ от 21.12.2020)	Фактические габариты и нагрузки
КС-75721-1 на шасси КамАЗ-7330 (колесная база 2060+3000+1440+1440)	
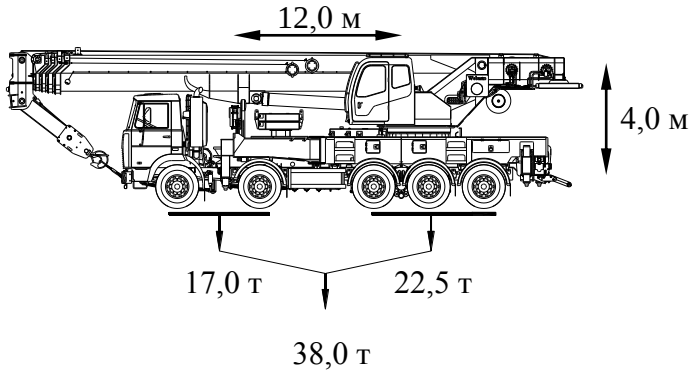	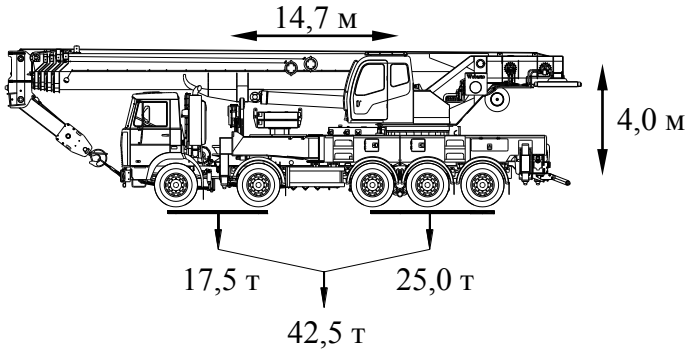 Минимальная комплектация: кран с основной стрелой, без гуська, с противовесом 0,4 т.
КС-75721-2 на шасси МЗКТ-750120-120 (колесная база 2100+3500+1400)	
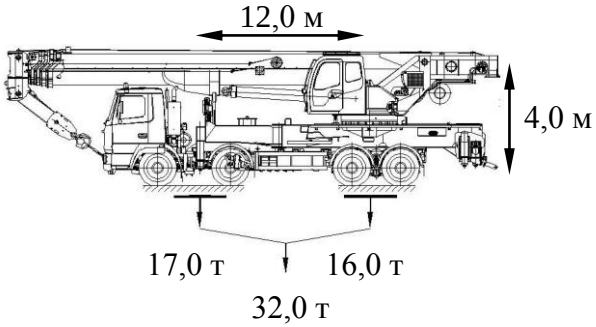	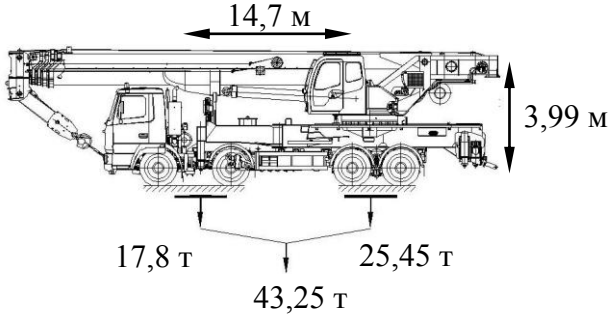 Минимальная комплектация: кран с основной стрелой и противовесом 0,9 т.

Допустимые габариты и нагрузки согласно правилам перевозок грузов автомобильным транспортом №2200 (утв. Постановлением Правительства РФ от 21.12.2020)	Фактические габариты и нагрузки
КС-84713-2 на шасси МЗКТ-740001 (колесная база 2100+3200+1400+1400)	
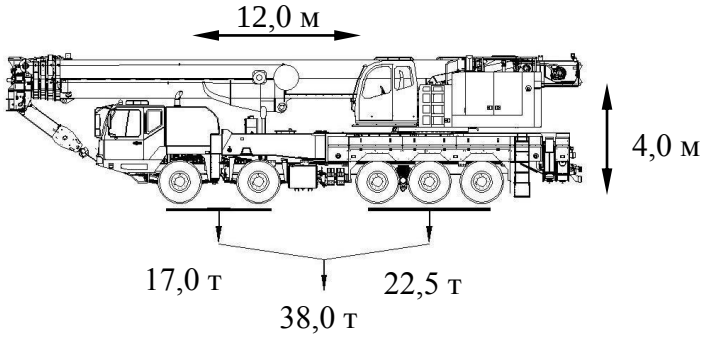 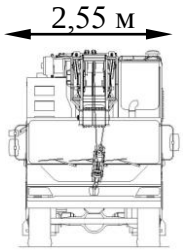	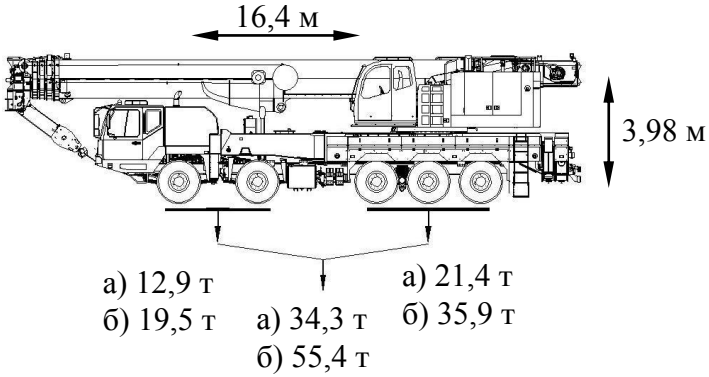 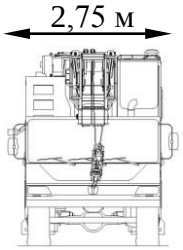 Минимальная комплектация: а) кран без основной стрелы, без гуська, без гидроцилиндра подъема стрелы, без задних выдвижных опор, без противовесов, без вспомогательной лебедки; б) кран с основной стрелой, без гуська, без противовесов, без вспомогательной лебедки.

Допустимые габариты и нагрузки согласно правилам перевозок грузов автомобильным транспортом №2200 (утв. Постановлением Правительства РФ от 21.12.2020)	Фактические габариты и нагрузки
КС-84713-6 на шасси МЗКТ-750001 (колесная база 2100+3280+1420+1400)	
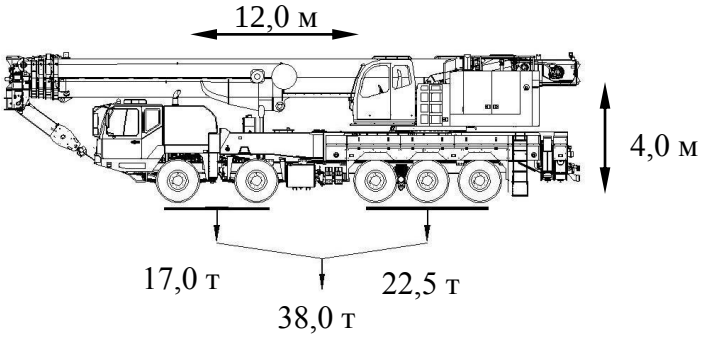 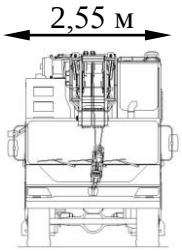	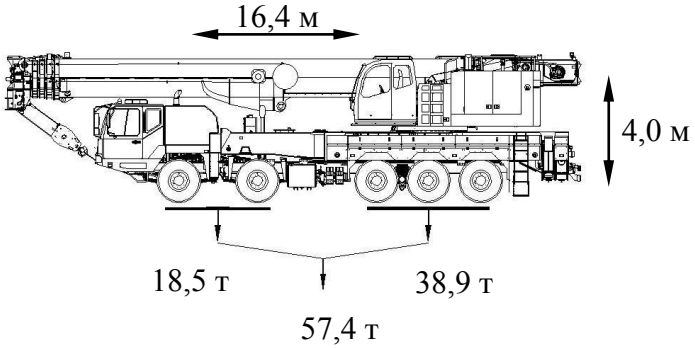 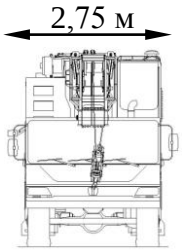 Комплектация: кран с основной стрелой, без гуська, без противовесов, без вспомогательной лебедки.

Допустимые габариты и нагрузки согласно правилам перевозок грузов автомобильным транспортом №2200 (утв. Постановлением Правительства РФ от 21.12.2020)	Фактические габариты и нагрузки
КС-85713 на шасси VOLVO FM13 (колесная база 1995+ 3605+1370+1380)	
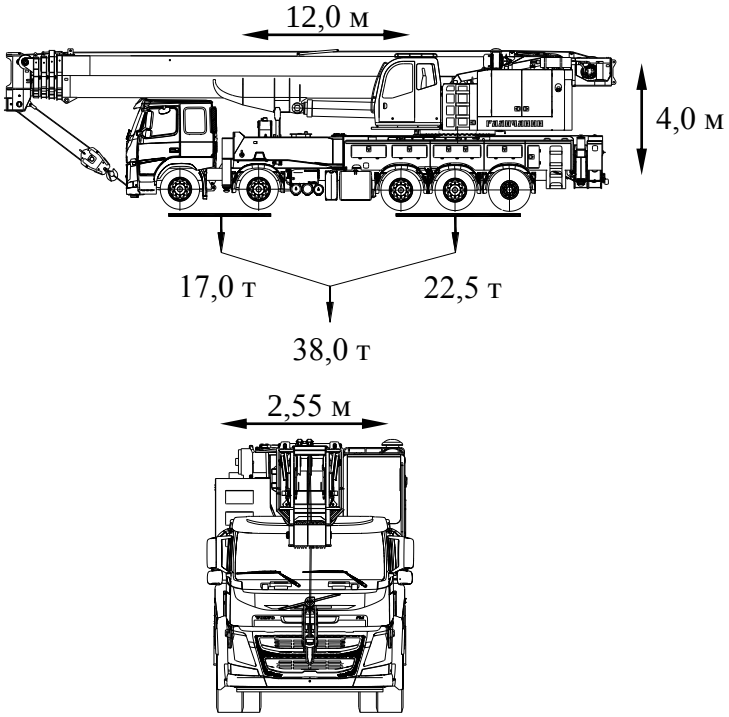	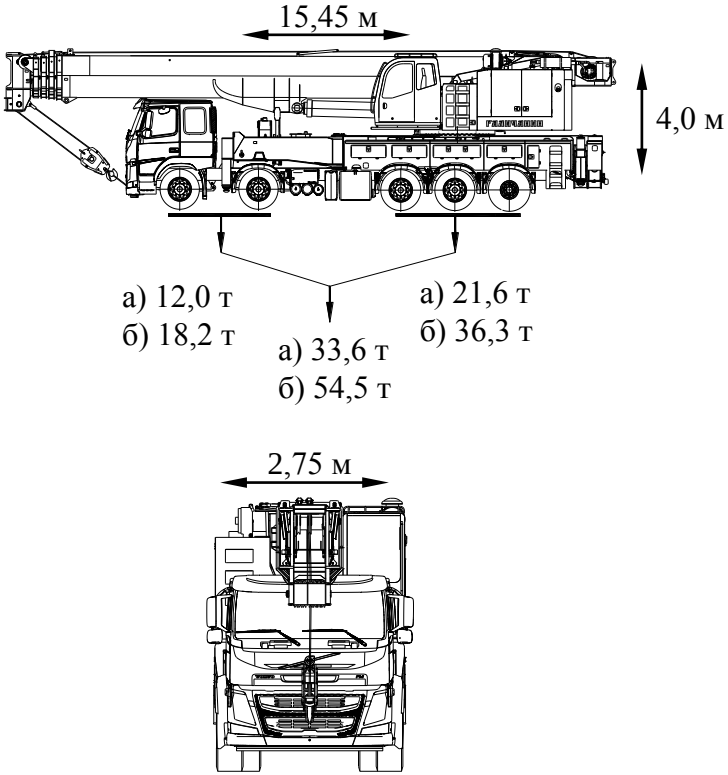 Минимальная комплектация: а) кран без основной стрелы в сборе, без гуська, без гидроцилиндра подъема стрелы, без задних выдвижных опор, без противовесов, без вспомогательной лебедки; б) кран с основной стрелой, без гуська, без противовесов, без вспомогательной лебедки.

Допустимые габариты и нагрузки согласно правилам перевозок грузов автомобильным транспортом №2200 (утв. Постановлением Правительства РФ от 21.12.2020)	Фактические габариты и нагрузки
КМА-150-1 на шасси КамАЗ-65115-50 (колесная база 4470+1320)	
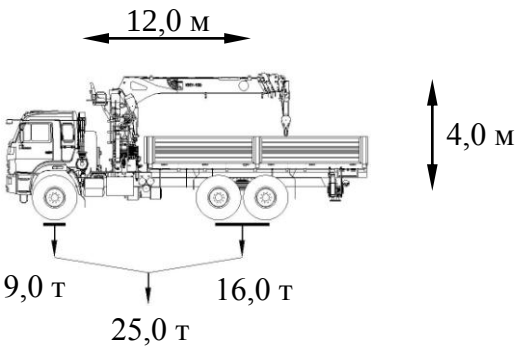	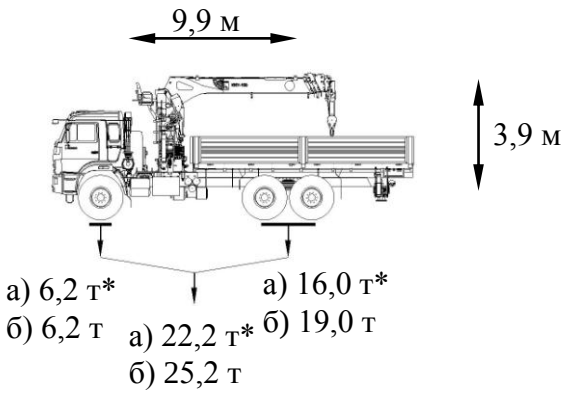 ***СООТВЕТСТВУЕТ ВСЕМ ТРЕБОВАНИЯМ!** а) При нагрузке 16,0 т передаваемые через заднюю тележку на дорогу*. б) Технически допустимая максимальная масса транспортного средства.

Допустимые габариты и нагрузки согласно правилам перевозок грузов автомобильным транспортом №2200 (утв. Постановлением Правительства РФ от 21.12.2020)	Фактические габариты и нагрузки
КМА-150-2 на шасси КамАЗ-65117-50 (колесная база 4970+1320)	
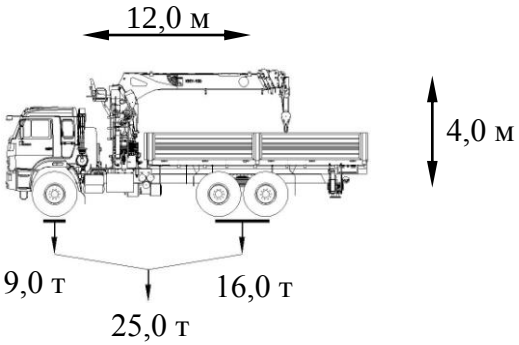	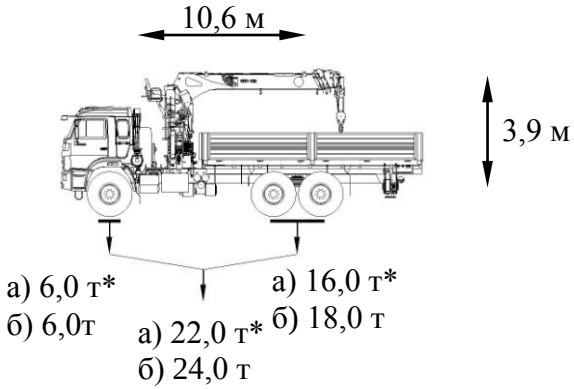 ***СООТВЕТСТВУЕТ ВСЕМ ТРЕБОВАНИЯМ!** а) При нагрузке 16,0 т передаваемые через заднюю тележку на дорогу*. б) Технически допустимая максимальная масса транспортного средства.

Допустимые габариты и нагрузки согласно правилам перевозок грузов автомобильным транспортом №2200 (утв. Постановлением Правительства РФ от 21.12.2020)	Фактические габариты и нагрузки
КМА-150-5 на шасси КамАЗ-43118-50 (колесная база 4600+1320)	
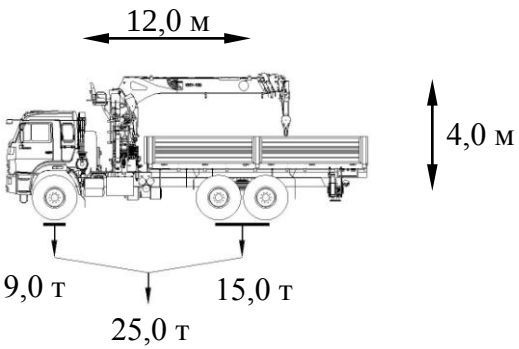	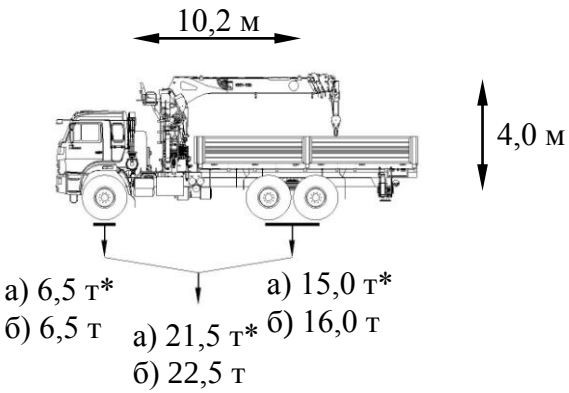 ***СООТВЕТСТВУЕТ ВСЕМ ТРЕБОВАНИЯМ!** а) При нагрузке 15,0 т передаваемые через заднюю тележку на дорогу*. б) Технически допустимая максимальная масса транспортного средства.

Особенности замеров нагрузок на оси и рекомендации к подготовке транспортного средства к взвешиванию

Основной причиной несовпадения значения масс, получаемых на весовых пунктах ГИБДД, со значениями массы кранов указанных в ПТС или документах на кран, является неправильная методика взвешивания по осям шасси на дорожных пунктах весового контроля, оборудованных малым количеством ладометров (ладометр при взвешивании должен устанавливаться под каждую ось шасси) или стационарными весами с большим перепадом уровня пола и поверхности весов. При заезде автокрана одной осью на ладометры или стационарные весы, масса крана распределяется в сторону крена, из-за чего показания на ось превышают данные указанные заводом - изготовителем.

При неправильной методике взвешивания нагрузка на одну ось может увеличиваться на 500-600 кг, тогда как приращение к общей массе трехосного крана может составить около 1500-1800 кг. Так же результаты взвешивания сильно зависят от давления в шинах.

Для соблюдения требований ФЗ РФ № 257 от 08.11.07 при эксплуатации кранов АО «ГАКЗ», которые имеют транспортные комплектации с нормативными нагрузками на оси шасси, Галичский автокрановый завод рекомендует своим покупателям следующие мероприятия:

1. Соблюдать транспортные комплектации предусмотренные производителем. Обращать внимание на наличие и размещение противовесов, гуська, одиночного блока и стропов.
2. Не перегружать кран дополнительными приспособлениями, тарами с ГСМ и т.д.
3. Взвешивание на ладометрах или стационарных весах должно происходить при статической нагрузке (кран без движения), при этом важно соблюдать временной интервал после остановки транспортного средства, рекомендованное значение не менее 30 секунд.
4. Следить за равномерным давлением в шинах транспортного средства.
5. Существенное количество грязи на кране может дать значительную прибавку массы. По данным из эксплуатации, в некоторых случаях увеличение фактической массы автокрана из-за грязи составило 1500 кг. Поэтому рекомендуем следить за чистотой своего транспортного средства.
6. Заезжать на ладометры (весы) не менее трех раз с различным направлением движения (вперед и назад). При этом отдельное внимание обратить на плавность торможения крана и работу подвески шасси.
7. Обращать внимание на работу подвески шасси и смазывать ось вращения балансирной тележки.
8. Для предотвращения спорных ситуаций на дорогах или в судах ссылаться на результаты протоколов взвешивания испытательных центров.