ТАМОЖЕННЫЙ СОЮЗ

ОДОБРЕНИЕ ТИПА ТРАНСПОРТНОГО СРЕДСТВА

№ **ТС RU E-RU.MP03.01187.P1**

Срок действия с **25 октября 2021 г.** по **—**

ОРГАН ПО СЕРТИФИКАЦИИ

Негосударственная некоммерческая организация "Ассоциация по безопасности машин и оборудования "ТЕСТ-СДМ" ("АС "ТЕСТ-СДМ")

юридический адрес: 125424, Россия, Москва, ш. Волоколамское, 73; фактический адрес: 125424, Россия, Москва, ш. Волоколамское, 73;
тел.: +7 4954905880 / факс: +7 4954905907;
электронная почта: testsdm@testsdm.com; аттестат аккредитации № RA.RU.11MP03

ТРАНСПОРТНЫЕ СРЕДСТВА

МАРКА	ГАЛИЧАНИН
КОММЕРЧЕСКОЕ НАИМЕНОВАНИЕ	КС-55729-5М
ТИП	КС-55729-5М
БАЗОВОЕ ТРАНСПОРТНОЕ СРЕДСТВО/ШАССИ	— / КАМАЗ KAMAZ-018/2011/TRCU-4axle-102
МОДИФИКАЦИИ	—
КАТЕГОРИЯ	N_3G
ЭКОЛОГИЧЕСКИЙ КЛАСС	5
ЗАЯВИТЕЛЬ И ЕГО АДРЕС	Акционерное общество "Галичский автокрановый завод", ОГРН 1024401432450, юридический и фактический адрес: 157202, Костромская область, Галичский район, город Галич, улица Гладышева, дом 27, Российская Федерация, тел.: +7 (49437) 4-23-43, факс: +7 (49437) 4-23-43, электронная почта: info@gakz.ru
ИЗГОТОВИТЕЛЬ И ЕГО АДРЕС	Акционерное общество "Галичский автокрановый завод", юридический и фактический адрес: 157202, Костромская область, Галичский район, город Галич, улица Гладышева, дом 27, Российская Федерация
ПРЕДСТАВИТЕЛЬ ИЗГОТОВИТЕЛЯ И ЕГО АДРЕС	—
СБОРОЧНЫЙ ЗАВОД И ЕГО АДРЕС	157202, Костромская область, Галичский район, город Галич, улица Гладышева, дом 27, Российская Федерация
ПОСТАВЩИК СБОРОЧНЫХ КОМПЛЕКТОВ И ЕГО АДРЕС	—

соответствуют требованиям технического регламента Таможенного союза "О безопасности колесных транспортных средств".

Действие данного ОДОБРЕНИЯ ТИПА ТРАНСПОРТНОГО СРЕДСТВА распространяется на партию транспортных средств в количестве 99 (девяносто девять) шт. с идентификационными номерами (VIN) **с Z8C55729M?0000102 по Z8C55729M?0000200.**

Данное ОДОБРЕНИЕ ТИПА ТРАНСПОРТНОГО СРЕДСТВА без приложений недействительно.
Приложение № 1. Общие характеристики транспортного средства
Приложение № 2. Перечень документов, явившихся основанием для оформления ОДОБРЕНИЯ ТИПА ТРАНСПОРТНОГО СРЕДСТВА
Приложение № 3. Описание маркировки транспортного средства
Приложение № 4. Общий вид транспортного средства на одной странице

ДОПОЛНИТЕЛЬНАЯ ИНФОРМАЦИЯ

Транспортные средства изготавливаются на базе шасси модификаций: 6560-53

В случае фактического превышения транспортным средством весовых ограничений, установленных приложением № 5 к техническому регламенту Таможенного союза «О безопасности колесных транспортных средств», для его передвижения по территории Евразийского экономического союза необходимо оформление специального разрешения.

Наименование транспортного средства, определяемое его назначением: специальный, кран автомобильный.

Показатели масс не могут превышать максимальных для конкретного шасси, указанных в одобрении типа шасси, на табличке изготовителя шасси и в его сопроводительной документации.

Шасси марки КАМАЗ типа KAMAZ-018/2011/TRCU-4axle-102, выпущенные в обращение до 23.07.2021, имели обозначение типа 6560.

Допускается использование в качестве базовых: шасси, выпущенных по предыдущим версиям одобрения типа шасси, с общими техническими характеристиками, соответствующими указанным в приложении № 1 к настоящему ОДОБРЕНИЮ ТИПА ТРАНСПОРТНОГО СРЕДСТВА, с применявшимся ранее обозначением типа 6560 модификации 6560-53

Руководитель органа по сертификации **С.Е. Тихомиров**
инициалы, фамилия

Дата оформления « 04 » октября 2021 г.

ОДОБРЕНИЕ ТИПА ТРАНСПОРТНОГО СРЕДСТВА УТВЕРЖДЕНО.
Внесена запись в реестр за № ТС RU E-RU.MP03.01187.P1 от « 25 » октября 2021 г.

Руководитель (заместитель Руководителя) **РОССТАНДАРТА**
наименование уполномоченного органа государственного управления
А.В. Кулешов
инициалы, фамилия

СВЕДЕНИЯ О СЕРТИФИКАТЕ ЭП

Сертификат: 01D76D7ED94E1940000000CB00060002
Кому выдан: Тихомиров Станислав Евгеньевич
Действителен: с 30.06.2021 до 30.06.2022

Подлинник электронного документа, подписанного ЭП, хранится в системе электронного документооборота Федерального агентства по техническому регулированию и метрологии

СВЕДЕНИЯ О СЕРТИФИКАТЕ ЭП

Сертификат: 0287BCCB00FCAC9ABC409197B3BDD42D7D
Кому выдан: Кулешов Алексей Владимирович
Действителен: с 31.03.2021 до 31.03.2022

ОБЩИЕ ХАРАКТЕРИСТИКИ ТРАНСПОРТНОГО СРЕДСТВА

Колесная формула/ведущие колеса	8x8 / все
Схема компоновки транспортного средства	кабина над двигателем
Расположение двигателя	переднее продольное
Исполнение загрузочного пространства	крановое оборудование в составе: дополнительной рамы с гидравлическими опорами; поворотной платформы с кабиной управления, грузовой лебедкой и противовесом; секционной телескопической стрелы с грузовым канатом и крюковой подвеской; гидромеханической трансмиссии привода кранового оборудования; электрооборудования и приборов безопасности
Назначение	для выполнения строительно-монтажных и погрузочно-разгрузочных работ; для выполнения работ на высоте в пределах зоны обслуживания (режим «подъемник»); для погружения винтовых свай методом завинчивания (режим «винтовые сваи»); для забивки свай (режим «копер»)
Кабина	КАМАЗ, цельнометаллическая, двухдверная, двух- или трехместная, откидывающаяся вперед, со спальным местом

Габаритные размеры, мм	
– длина	12000
– ширина	2500…2550
– высота	4000
База, мм	2060 + 4000 + 1440
Колея передних/задних колес, мм	2090 / 2090

Масса транспортного средства в снаряженном состоянии, кг	30850…32425
Технически допустимая максимальная масса транспортного средства, кг	31000…32500
Технически допустимая максимальная масса, приходящаяся на каждую из осей транспортного средства, начиная с передней оси, кг	
– на 1-ую ось	7000…7500
– на 2-ую ось	7000…7500
– на 3-ью ось	8000…8750
– на 4-ую ось	8000…8750
Технически допустимая максимальная масса автопоезда, кг	44500

Приложение № 1

Максимальная масса прицепа, кг	
– прицеп без тормозной системы	буксировка прицепа без тормозной системы не предусмотрена
– прицеп с тормозной системой	12000

Двигатель внутреннего сгорания (марка, тип)	КАМАЗ, 740.735-400
	четырехтактный дизель
– количество и расположение цилиндров	8, V-образное
– рабочий объем цилиндров, см^3	11762
– степень сжатия	17.6…18.4
– максимальная мощность, кВт (мин$^{-1}$)*	294 (1900)
– максимальный крутящий момент, Н·м (мин$^{-1}$)	1766 (1300)
Топливо	дизельное топливо
Система питания (тип)	Common Rail, непосредственный впрыск топлива с общей рампой
Блок управления (маркировка)	BOSCH (EDC7UC31-14J0 (0 281 020 114)) или СОАТЭ (55.3763 или 55.3763-10)
ТНВД (тип, маркировка)	BOSCH; ЯЗДА; АЗПИ, CP 3.4 (0 445 020 089); 47.1111005-20; 47.1111005-22; А-08-004
Форсунки (тип, маркировка)	BOSCH; АЗПИ; ЯЗДА, CRIN 2 (0 445 120 153); А-04-001; 25.1112010
Нагнетатель воздуха (тип, маркировка)	Borg Warner Turbo Systems; Kangyue Technology; CZ; Cummins Turbo Technologies, S300G; JP100K; C31; Holset HE400WG
Воздушный фильтр (тип, маркировка)	ФВ725.1109510
Глушители шума впуска (маркировка)	
– 1 ступень	функцию глушителя шума впуска выполняет воздушный фильтр
Система выпуска и нейтрализации отработавших газов	один глушитель, система нейтрализации отработавших газов
Нейтрализаторы (маркировка)	
– 1 ступень	интегрирован с глушителем
Глушители (маркировка)	
– 1 ступень	59389; 14РКа5490-1206010-02; ПТС995-1206010-24; 59394; ПТС995-1206010-26

* - значения получены при проведении измерений по процедуре, предусмотренной Правилами ООН № 85-00 (с дополнениями 1 - 5)

Трансмиссия	механическая
Сцепление (марка, тип)	DÖNMEZ или Changchun Yidong Clutch или ZF&SACHS, сухое, однодисковое

Приложение № 1

Коробка передач (марка, тип)	ZF, 16S1820TO или 16S1821TO или 16S1822TO или 16S2220TO или 16S2222TO	
	с ручным управлением	
– число передач и передаточные числа	вперед – 16, назад – 2	
I -	13.800	13.800
II -	11.540	11.540
III -	9.490	9.490
IV -	7.930	7.930
V -	6.530	6.530
VI -	5.460	5.460
VII -	4.570	4.570
VIII -	3.820	3.820
IX -	3.020	3.020
X -	2.530	2.530
XI -	2.080	2.080
XII -	1.740	1.740
XIII -	1.430	1.430
XIV -	1.200	1.200
XV -	1.000	1.000
XVI -	0.840	0.840
З.Х. I -	12.920	12.920
З.Х. II -	10.800	10.800
Раздаточная коробка (тип)	ZF PASSAU VG 2000/300 или ZQC 2000-69, механическая, с двухступенчатым редуктором и цилиндрическим блокируемым межосевым дифференциалом	КАМАЗ-6522 или КАМАЗ-631, механическая, с двухступенчатым редуктором и цилиндрическим блокируемым межосевым дифференциалом
– число передач и передаточные числа	2	
высшее -	0.890	0.872
низшее -	1.536	1.593
Главная передача (тип)	КАМАЗ или MADARA, разнесенная, двойная	
– передаточное число	5.110 или 5.550 или 6.330 или 6.880	

Подвеска	
Передняя (описание)	зависимая, рессорная, с гидравлическими амортизаторами, с одним стабилизатором поперечной устойчивости
Задняя (описание)	зависимая, балансирная, на двух полуэллиптических рессорах, с реактивными штангами, с одним стабилизатором поперечной устойчивости

Рулевое управление (описание)	с гидроусилителем
– рулевой механизм (тип)	винт - шариковая гайка - рейка - сектор

Приложение № 1

Тормозные системы	
Рабочая (описание)	пневматический двухконтурный привод, с разделением на контуры на две передние оси и заднюю тележку, с АБС; тормозные механизмы всех колес барабанные
Запасная (описание)	каждый контур рабочей тормозной системы
Стояночная (описание)	тормозные механизмы колес задней тележки, приводимые в действие пружинными энергоаккумуляторами
Вспомогательная (износостойкая) (описание)	моторный тормоз-замедлитель

Шины	обозначение размера	индекс несущей способности для максимально допустимой нагрузки	обозначение категории скорости
	16.00R20	173 / 170	G или F

Оборудование транспортного средства	устройство вызова экстренных оперативных служб с функцией автоматического срабатывания при опрокидывании (оборудование шасси); устройство ограничения максимальной скорости (оборудование шасси); дневные ходовые огни (оборудование шасси); оборудование с гидравлическим приводом (гидравлический вращатель); двухместная рабочая платформа (люлька); вспомогательная грузовая лебедка по заказу: предпусковой подогреватель двигателя (оборудование шасси); кондиционер (оборудование шасси); передние противотуманные фары (оборудование шасси); боковые габаритные фонари; светоотражающая маркировка; аппаратура спутниковой навигации; тахограф; кондиционер (кабины крановщика)

Руководитель органа по сертификации **С.Е. Тихомиров**

инициалы, фамилия

СВЕДЕНИЯ О СЕРТИФИКАТЕ ЭП

Сертификат: 01D76D7ED94E1940000000CB00060002
Кому выдан: Тихомиров Станислав Евгеньевич
Действителен: с 30.06.2021 до 30.06.2022

Перечень документов, явившихся основанием для оформления
ОДОБРЕНИЯ ТИПА ТРАНСПОРТНОГО СРЕДСТВА

Элементы объектов технического регулирования, в отношении которых установлены требования безопасности	Наименование и происхождение документа, подтверждающего соответствие	Номер документа и дата выпуска
1	2	3
Кондиционеры и холодильное оборудование, пункт 12 ТР ТС 018/2011	Декларация о соответствии, Акционерное общество "Галичский автокрановый завод", Российская Федерация	ЕАЭС № RU Д-RU.PA01.B.98118/21 с 25.08.2021 по 24.08.2025
Возможность оснащения аппаратурой спутниковой навигации, пункт 13 ТР ТС 018/2011	—"—	—"—
Оснащение устройством вызова экстренных оперативных служб, пункт 13.1 ТР ТС 018/2011	Одобрение типа, Орган по сертификации механических транспортных средств и прицепов, их составных частей и предметов оборудования "САТР-ФОНД" Межотраслевого Фонда "Сертификация автотранспорта САТР", РОСС RU.0001.11МТ02, Российская Федерация	ТС RU K-RU.MT02.00145.P8 с 23.07.2021 по 22.07.2024
Возможность оснащения тахографами, пункт 14 ТР ТС 018/2011	Декларация о соответствии, Акционерное общество "Галичский автокрановый завод", Российская Федерация	ЕАЭС № RU Д-RU.PA01.B.98118/21 с 25.08.2021 по 24.08.2025
Интерфейс, пункт 15 ТР ТС 018/2011	—"—	—"—
Световозвращатели, Правила ООН № 3-02	Сообщение, Государственный комитет Российской Федерации по стандартизации и метрологии, Российская Федерация	E22 3-02 98514 Ext. 1 от 12.01.2000 E22 3-02 99507 от 27.05.1999
	Сертификат соответствия, Орган по сертификации Общества с ограниченной ответственностью "СТАНДАРТМАШТЕСТ", RA.RU.10АД50, Российская Федерация	ЕАЭС RU C-RU.АД50.B.01573/19 с 26.11.2019 по 25.11.2023
	Сертификат соответствия, Орган по сертификации "СЕРТЭТ" Общества с ограниченной ответственностью "Научно-технический центр "Автоэлектроника", RA.RU.11ИШ01, Российская Федерация	ТС RU C-RU.ИШ01.B.00343 с 30.10.2018 по 30.10.2022

Приложение № 2

1	2	3
Световозвращатели, Правила ООН № 3-02 (продолжение)	Одобрение типа, Орган по сертификации механических транспортных средств и прицепов, их составных частей и предметов оборудования "САТР-ФОНД" Межотраслевого Фонда "Сертификация автотранспорта САТР", РОСС RU.0001.11МТ02, Российская Федерация	ТС RU K-RU.MT02.00145.P8 с 23.07.2021 по 22.07.2024
Устройства для освещения заднего регистрационного знака, Правила ООН № 4-00	__"__	__"__
Указатели поворота, Правила ООН № 6-01	__"__	__"__
Габаритные огни, сигналы торможения, Правила ООН № 7-02	__"__	__"__
Устойчивость к воздействию внешних источников электромагнитного излучения и электромагнитная совместимость, Правила ООН № 10-05	__"__	__"__
Эффективность тормозных систем, Правила ООН № 13-11	__"__	__"__
Места крепления ремней безопасности, Правила ООН № 14-07	__"__	__"__
Оснащение транспортных средств удерживающими системами, Правила ООН № 16-06	__"__	__"__
Прочность сидений и их креплений, Правила ООН № 17-08	__"__	__"__
Защита транспортного средства от несанкционированного использования, Правила ООН № 18-03	__"__	__"__
Передние противотуманные фары, Правила ООН № 19-03	__"__	__"__

Приложение № 2

1	2	3
Передние противотуманные фары, Правила ООН № 19-04	Одобрение типа, Орган по сертификации механических транспортных средств и прицепов, их составных частей и предметов оборудования "САТР-ФОНД" Межотраслевого Фонда "Сертификация автотранспорта САТР", РОСС RU.0001.11МТ02, Российская Федерация	ТС RU K-RU.MT02.00145.P8 с 23.07.2021 по 22.07.2024
Фонари заднего хода, Правила ООН № 23-00	__"__	__"__
Выбросы, Правила ООН № 24-03	__"__	__"__
Оснащение звуковыми сигнальными приборами, Правила ООН № 28-00	__"__	__"__
Защитные свойства кабин, Правила ООН № 29-02	__"__	__"__
Пожарная безопасность, Правила ООН № 34-03	__"__	__"__
Задние противотуманные огни, Правила ООН № 38-00	__"__	__"__
Механизмы измерения скорости, Правила ООН № 39-00	__"__	__"__
Механизмы измерения скорости, Правила ООН № 39-01	__"__	__"__
Оснащение безопасными стёклами, Правила ООН № 43-00	Сертификат соответствия, Орган по сертификации Общества с ограниченной ответственностью "Сертификационный центр в области машиностроения", RA.RU.10АБ93, Российская Федерация	ТС RU C-RU.АБ93.В.04602 с 26.01.2018 по 25.01.2022
	Сообщение, Федеральное агентство по техническому регулированию и метрологии, Российская Федерация	VII E22 43R00 0138 от 20.06.2011 E22 43R00 0068 от 28.03.2006 E22 43R00 0137 Ext. 01 от 03.02.2017
	Сообщение, RDW, Нидерланды	E4-43R-000291 от 23.07.2008
	Сертификат соответствия, Орган по сертификации Общества с ограниченной ответственностью "СТАНДАРТМАШТЕСТ", RA.RU.10АД50, Российская Федерация	ЕАЭС RU C-RU.АД50.В.03992/21 с 21.06.2021 по 20.06.2025

Приложение № 2

1	2	3
Оснащение безопасными стёклами, Правила ООН № 43-00 (продолжение)	Декларация о соответствии, Акционерное общество "Галичский автокрановый завод", Российская Федерация	ЕАЭС № RU Д-RU.PA01.B.98404/21 с 25.08.2021 по 24.08.2025
Оснащение безопасными стёклами, Правила ООН № 43-01	Сообщение, Государственный комитет по стандартизации Республики Беларусь, Республика Беларусь	E28*43R01/00*1464*01 от 14.03.2019 E28*43R01/00*1891*00 от 28.10.2019 E28 43R-01 1454 от 23.05.2017 E28 43R-01 1742 от 22.03.2018
	Сертификат соответствия, Орган по сертификации Общества с ограниченной ответственностью "Сертификационный центр в области машиностроения", RA.RU.10АБ93, Российская Федерация	ТС RU C-RU.АБ93.B.04602 с 26.01.2018 по 25.01.2022
	Сертификат соответствия, Орган по сертификации продукции машиностроения "АКАДЕМ-СЕРТ" Общества с ограниченной ответственностью "АКАДЕМ-СЕРТ", BY/112 117.01, Республика Беларусь	ЕАЭС BY/112 02.01. ТР018 117.01 00083 с 07.06.2021 по 06.06.2025
	Сертификат соответствия, Орган по сертификации Общества с ограниченной ответственностью "СТАНДАРТМАШТЕСТ", RA.RU.10АД50, Российская Федерация	ЕАЭС RU C-RU.АД50.B.03992/21 с 21.06.2021 по 20.06.2025
	Одобрение типа, Орган по сертификации механических транспортных средств и прицепов, их составных частей и предметов оборудования "САТР-ФОНД" Межотраслевого Фонда "Сертификация автотранспорта САТР", РОСС RU.0001.11МТ02, Российская Федерация	ТС RU K-RU.МТ02.00145.P8 с 23.07.2021 по 22.07.2024
Оснащение устройствами непрямого обзора, Правила ООН № 46-02	—"—	—"—

Приложение № 2

1	2	3
Оснащение устройствами непрямого обзора, Правила ООН № 46-04	Одобрение типа, Орган по сертификации механических транспортных средств и прицепов, их составных частей и предметов оборудования "САТР-ФОНД" Межотраслевого Фонда "Сертификация автотранспорта САТР", РОСС RU.0001.11МТ02, Российская Федерация	ТС RU K-RU.MT02.00145.P8 с 23.07.2021 по 22.07.2024
Оснащение устройствами освещения и световой сигнализации, Правила ООН № 48-04	Декларация о соответствии, Акционерное общество "Галичский автокрановый завод", Российская Федерация	ЕАЭС № RU Д-RU.PA01.B.98451/21 с 25.08.2021 по 24.08.2025
	Одобрение типа, Орган по сертификации механических транспортных средств и прицепов, их составных частей и предметов оборудования "САТР-ФОНД" Межотраслевого Фонда "Сертификация автотранспорта САТР", РОСС RU.0001.11МТ02, Российская Федерация	ТС RU K-RU.MT02.00145.P8 с 23.07.2021 по 22.07.2024
Оснащение устройствами освещения и световой сигнализации, Правила ООН № 48-05	Декларация о соответствии, Акционерное общество "Галичский автокрановый завод", Российская Федерация	ЕАЭС № RU Д-RU.PA01.B.98507/21 с 25.08.2021 по 24.08.2025
	Одобрение типа, Орган по сертификации механических транспортных средств и прицепов, их составных частей и предметов оборудования "САТР-ФОНД" Межотраслевого Фонда "Сертификация автотранспорта САТР", РОСС RU.0001.11МТ02, Российская Федерация	ТС RU K-RU.MT02.00145.P8 с 23.07.2021 по 22.07.2024
Выбросы, Правила ООН № 49-05 (уровень выбросов B2, уровень требований в отношении бортовой диагностики, долговечности, контроля NOx - "G") (экологический класс 5)	__"__	__"__

Приложение № 2

1	2	3
Внешний шум, Правила ООН № 51-02	Одобрение типа, Орган по сертификации механических транспортных средств и прицепов, их составных частей и предметов оборудования "САТР-ФОНД" Межотраслевого Фонда "Сертификация автотранспорта САТР", РОСС RU.0001.11МТ02, Российская Федерация	ТС RU K-RU.MT02.00145.P8 с 23.07.2021 по 22.07.2024
Внешний шум, Правила ООН № 51-03	__"__	__"__
Оснащение шинами*, Правила ООН № 54-00	__"__	__"__
Оснащение сцепными устройствами, Правила ООН № 55-01	Сертификат соответствия, Орган по сертификации продукции и услуг Общества с ограниченной ответственностью "Центромаш", BY/112 098.01, Республика Беларусь	ЕАЭС BY/112 02.01. 098 02004 с 26.06.2020 по 25.06.2024
	Декларация о соответствии, Акционерное общество "Галичский автокрановый завод", Российская Федерация	ЕАЭС № RU Д-RU.PA01.B.98534/21 с 25.08.2021 по 24.08.2025
Травмобезопасность наружных выступов, Правила ООН № 61-00	Одобрение типа, Орган по сертификации механических транспортных средств и прицепов, их составных частей и предметов оборудования "САТР-ФОНД" Межотраслевого Фонда "Сертификация автотранспорта САТР", РОСС RU.0001.11МТ02, Российская Федерация	ТС RU K-RU.MT02.00145.P8 с 23.07.2021 по 22.07.2024
Рулевое управление, Правила ООН № 79-01	__"__	__"__
Рулевое управление, Правила ООН № 79-02	__"__	__"__
Максимальная мощность, Правила ООН № 85-00	__"__	__"__
Дневные ходовые огни, Правила ООН № 87-00	__"__	__"__
Оснащение устройствами ограничения максимальной скорости, Правила ООН № 89-00	__"__	__"__
Боковые габаритные фонари, Правила ООН № 91-00	Сообщение, Государственный комитет Российской Федерации по стандартизации и метрологии, Российская Федерация	E22 91-00 98514 Ext. 1 от 12.01.2000

Приложение № 2

1	2	3
Боковые габаритные фонари, Правила ООН № 91-00 (продолжение)	Сертификат соответствия, Орган по сертификации Общества с ограниченной ответственностью "СТАНДАРТМАШТЕСТ", RA.RU.10АД50, Российская Федерация	ЕАЭС RU C-RU.АД50.В.01573/19 с 26.11.2019 по 25.11.2023
	Сертификат соответствия, Орган по сертификации "СЕРТЭТ" Общества с ограниченной ответственностью "Научно-технический центр "Автоэлектроника", RA.RU.11ИШ01, Российская Федерация	ТС RU C-RU.ИШ01.В.00343 с 30.10.2018 по 30.10.2022
	Одобрение типа, Орган по сертификации механических транспортных средств и прицепов, их составных частей и предметов оборудования "САТР-ФОНД" Межотраслевого Фонда "Сертификация автотранспорта САТР", РОСС RU.0001.11МТ02, Российская Федерация	ТС RU K-RU.МТ02.00145.Р8 с 23.07.2021 по 22.07.2024
Светоотражающая маркировка, Правила ООН № 104-00	Сообщение, Kraftfahrt-Bundesamt, Федеративная Республика Германия	E1 00821 Ext.02 от 03.03.2003
	Сообщение, Ministere des Transports, Великое Герцогство Люксембург	E13*104R00*104R00*0001*00 от 06.09.2006
	Сообщение, RDW, Нидерланды	E4-104R-00 0001 Ext.06 от 26.08.2010
Фары ближнего и дальнего света, Правила ООН № 112-00	Одобрение типа, Орган по сертификации механических транспортных средств и прицепов, их составных частей и предметов оборудования "САТР-ФОНД" Межотраслевого Фонда "Сертификация автотранспорта САТР", РОСС RU.0001.11МТ02, Российская Федерация	ТС RU K-RU.МТ02.00145.Р8 с 23.07.2021 по 22.07.2024
Фары ближнего и дальнего света, Правила ООН № 112-01	—"—	—"—

Приложение № 2

1	2	3
Уровень шума от качения шин*, Правила ООН № 117-02, стадия 2	Одобрение типа, Орган по сертификации механических транспортных средств и прицепов, их составных частей и предметов оборудования "САТР-ФОНД" Межотраслевого Фонда "Сертификация автотранспорта САТР", РОСС RU.0001.11МТ02, Российская Федерация	ТС RU K-RU.MT02.00145.P8 с 23.07.2021 по 22.07.2024
Сопротивление качению шин*, Правила ООН № 117-02, стадия 2	__"__	__"__
Сопротивление качению шин*, Правила ООН № 117-02, стадия 1	__"__	__"__
Органы управления транспортных средств - идентификация, Правила ООН № 121-00	__"__	__"__
Органы управления транспортных средств - идентификация, Правила ООН № 121-01	__"__	__"__
Системы отопления, Правила ООН № 122-00	__"__	__"__
Замки и петли дверей, Глобальные технические правила ООН № 1	__"__	__"__
Внутренний шум, пункт 2 приложения № 3 к ТР ТС 018/2011	__"__	__"__
Содержание вредных (загрязняющих) веществ в воздухе обитаемого помещения транспортного средства, пункт 3 приложения № 3 к ТР ТС 018/2011	__"__	__"__
Устойчивость, пункт 4 приложения № 3 к ТР ТС 018/2011	Декларация о соответствии, Акционерное общество "Галичский автокрановый завод", Российская Федерация	ЕАЭС № RU Д-RU.PA01.B.98602/21 с 25.08.2021 по 24.08.2025

Приложение № 2

1	2	3
Передняя обзорность, пункт 5 приложения № 3 к ТР ТС 018/2011	Одобрение типа, Орган по сертификации механических транспортных средств и прицепов, их составных частей и предметов оборудования "САТР-ФОНД" Межотраслевого Фонда "Сертификация автотранспорта САТР", РОСС RU.0001.11МТ02, Российская Федерация	ТС RU K-RU.MT02.00145.P8 с 23.07.2021 по 22.07.2024
Вентиляция, отопление и кондиционирование, пункт 6 приложения № 3 к ТР ТС 018/2011	—"—	—"—
Весовые ограничения, действующие в отношении транспортных средств, пункт 14 приложения № 3 к ТР ТС 018/2011	Декларация о соответствии, Акционерное общество "Галичский автокрановый завод", Российская Федерация	ЕАЭС № RU Д-RU.PA01.B.98652/21 с 25.08.2021 по 24.08.2025
Оснащение устройством вызова экстренных оперативных служб, пункт 16 приложения № 3 к ТР ТС 018/2011	Одобрение типа, Орган по сертификации механических транспортных средств и прицепов, их составных частей и предметов оборудования "САТР-ФОНД" Межотраслевого Фонда "Сертификация автотранспорта САТР", РОСС RU.0001.11МТ02, Российская Федерация	ТС RU K-RU.MT02.00145.P8 с 23.07.2021 по 22.07.2024
Требования к автокранам и транспортным средствам, оснащенным кранами-манипуляторами, пункт 1.4 приложения № 6 к ТР ТС 018/2011	Декларация о соответствии, Акционерное общество "Галичский автокрановый завод", Российская Федерация	ЕАЭС № RU Д-RU.PA01.B.98736/21 с 25.08.2021 по 24.08.2025
Требования к транспортным средствам, оснащенным подъемниками с рабочими платформами, пункт 1.22 приложения № 6 к ТР ТС 018/2011	—"—	ЕАЭС № RU Д-RU.PA01.B.12641/21 с 27.08.2021 по 26.08.2025

Приложение № 2

1	2	3
Маркировка и возможность идентификации, приложение № 7 к ТР ТС 018/2011	Декларация о соответствии, Акционерное общество "Галичский автокрановый завод", Российская Федерация	ЕАЭС № RU Д-RU.PA01.B.98118/21 с 25.08.2021 по 24.08.2025

* Допускается установка шин, соответствующих критериям размерности, минимально допустимого индекса нагрузки и минимальной скоростной категории и имеющих иные подтверждающие соответствие документы (при наличии на шинах маркировки по Правилам ООН № 54, а также по Правилам ООН № 117 при условии представления в орган по сертификации информации об указанной маркировке).

Руководитель органа по сертификации **С.Е. Тихомиров**

инициалы, фамилия

СВЕДЕНИЯ О СЕРТИФИКАТЕ ЭП

Сертификат: 01D76D7ED94E1940000000CB00060002
Кому выдан: Тихомиров Станислав Евгеньевич
Действителен: с 30.06.2021 до 30.06.2022

ОПИСАНИЕ МАРКИРОВКИ ТРАНСПОРТНОГО СРЕДСТВА

1. Место расположения и форма единого знака обращения на рынке государств – членов Таможенного союза:
   На табличке изготовителя.
   Единый знак обращения на рынке государств – членов Таможенного союза наносится в соответствии с Решением Комиссии Таможенного союза от 15 июля 2011 г. №711.
2. Место расположения таблички изготовителя:
   В проеме правой двери кабины водителя и/или на кожухе за кабиной крановщика.
3. Место расположения идентификационного номера:

3.1. На табличке изготовителя.

3.2. На раме, спереди, справа или на раме, посередине, в задней части.

4. Структура и содержание идентификационного номера (номеров) транспортных средств:

1	2	3	4	5	6	7	8	9	10	11	12	13	14	15	16	17
Z	8	C	5	5	7	2	9	M	?	0	0	0	0	?	?	?

поз. 1 - 3: Международный идентификационный код изготовителя (WMI):
Z8C - Акционерное общество «Галичский автокрановый завод».

поз. 4 - 9: условное обозначение типа транспортного средства:
55729M - КС-55729-5М.

поз. 10: ? - код года выпуска согласно Таблице 1 приложения № 7 к ТР ТС 018/2011.

поз. 11 - 17: производственный номер транспортного средства:
0000??? - с 0000102 по 0000200.

Руководитель органа по сертификации **С.Е. Тихомиров**
инициалы, фамилия

СВЕДЕНИЯ О СЕРТИФИКАТЕ ЭП

Сертификат: 01D76D7ED94E1940000000CB00060002
Кому выдан: Тихомиров Станислав Евгеньевич
Действителен: с 30.06.2021 до 30.06.2022

ОБЩИЙ ВИД ТРАНСПОРТНОГО СРЕДСТВА
марка ГАЛИЧАНИН, тип КС-55729-5М, коммерческое наименование КС-55729-5М

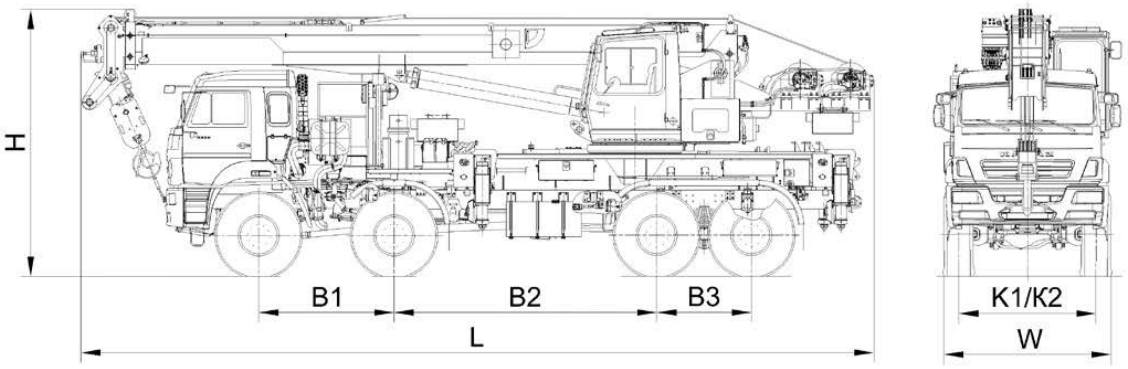

Длина, мм (L)	12000
Ширина, мм (W)	2500…2550
Высота, мм (H)	4000
База, мм (B1 + B2 + B3)	2060 + 4000 + 1440
Колея передних / задних колес, мм (K1 / K2)	2090 / 2090