КС-55713-5Л-1.91.100-2 ТГ

ТАБЛИЦЫ ГРУЗОПОДЪЕМНОСТИ КРАНА КС-55713-5Л-1

СОДЕРЖАНИЕ

ЧАСТЬ I....4
1 Общие положения....4
2 Вниманию крановщика!....5
3 Установка крана на выносные опоры....6
3.1 Заземление крана....6
3.2 Заземление груза....7
4 Крюковые подвески и грузовые канаты....8
4.1 Грузовые канаты....8
4.2 Крюковые подвески....8
4.3 Максимальная грузоподъемность при различных кратностях грузового каната....8
5 Снижение грузоподъемности....9
6 Определение допустимой для работы крана скорости ветра....10
ЧАСТЬ II....12
7 Таблицы грузоподъемности крана....12

ЧАСТЬ I

Информация по использованию таблиц грузоподъемности

ВНИМАНИЕ!

- Определяющими для работы крана являются положения из Руководства по эксплуатации. Внимательно изучите Руководство по эксплуатации крана и прибора безопасности, прежде чем начать работу на кране.

1 Общие положения

Кран предназначен исключительно для вертикального подъема и опускания незакрепленных грузов, вес которых находится в пределах допустимой грузоподъемности крана. Груз должен быть надлежащим образом прицеплен к крюковой обойме, которая перед подъемом находится вертикально над грузом. Работа допускается только при разрешенном состоянии оснащения.

Краны рассчитаны на эксплуатацию в диапазоне температур от плюс 40 до минус 40°С, относительной влажности воздуха 100% при температуре окружающего воздуха плюс 25°С и хранение при температуре окружающего воздуха не ниже минус 50°С.

Кран автомобильный КС-55713-5Л-1 разрешается эксплуатировать только в исправном техническом состоянии и согласно его назначению, а также с соблюдением правил техники безопасности и с учетом возможной опасности.

Установка крана возможна на подготовленной площадке с размерами 6,0×7,0 м и уклоном не более 5% (3°).

Значения грузоподъемности в таблицах грузоподъемности даны в тоннах.

Масса крюковой подвески и съемных грузозахватных приспособлений входят в массу поднимаемого (телескопируемого) груза. Масса крюковых подвесок указана далее по тексту.

Вылетом называется расстояние по горизонтали от оси вращения поворотной части до вертикальной оси грузозахватного органа, при установке крана на горизонтальной площадке, измеренное под нагрузкой. Измеряется в метрах.

Даже без груза стрелу разрешается передвигать только в тех областях, для которых заданы значения грузоподъемности, так как иначе возникает опасность опрокидывания.

Перед началом работы крана убедитесь, что опоры и поворотная часть крана освобождены от фиксаторов.

Поднимать груз с земли и опускать его на землю разрешается только грузовой лебедкой.

При возникновении вибрации и прерывистого движения при опускании груза, стрелы или при втягивании секций стрелы необходимо немедленно опустить груз и прекратить работу на кране до полного устранения неисправностей.

Допускается колебание стрелы без груза при задвижении пакета секций стрелы, с возникновением вибрации по крановой установке, ввиду упругости системы телескопирования крана.

2 Вниманию крановщика!

Запрещается работать на неисправном кране и работа крана с неисправным и (или) отключенным прибором безопасности.

Запрещается использовать кран не по назначению.

Запрещается работа на кране без предварительного осмотра и проверки состояния крана.

Перед началом работы кран необходимо заземлить.

Запрещается эксплуатация крана при скорости ветра:

– при работе основной стрелой – более 14 м/с;

– при работе удлинителем – более 10 м/с;

Запрещается выполнение крановых операций без выставления крана на выносные опоры.

Запрещается работа механизмом выдвижения выносных опор после установки крана на опоры во избежание деформации штоков гидроцилиндров выдвижения выносных опор.

Запрещается работа крана при угле наклона больше 1,5°, с учетом наклона конструкции от поднимаемого груза.

Запрещается эксплуатация прибора безопасности с поврежденными пломбами.

Запрещается работа крана с введенным в прибор безопасности кодом грузовой характеристики, не соответствующим режиму работы крана.

Запрещается работа крана с превышением грузовых характеристик.

Минимальная кратность запасовки грузового каната при работе основной стрелой n=4.

Кратность запасовки грузового каната при работе удлинителем n=1.

Запрещается перемещение груза над кабиной водителя с находящимися в ней людьми.

Запрещается работа крана с грузом при установленных на нижней раме противовесах (кроме случаев монтажа-демонтажа противовесов на поворотную платформу).

Запрещается одновременная работа механизмов подъема груза и стрелы при загрузке крана более 50%.

Запрещается опускать стрелу длиной более 9,7 м ниже уровня горизонта во избежание блокировки рабочих операций ограничителем грузоподъемности.

Запрещается проводить настройку и регулирование прибора безопасности лицам, не имеющим специальной подготовки и права проведения указанных работ.

Работа с увеличенной скоростью подъема груза разрешена только при работе основной стрелой с кратностью запасовки грузового каната не ниже n=4 и только на полном опорном контуре.

Запрещается выполнять ускоренный подъем (опускание) груза при работе главной грузовой лебедкой, когда на оголовке стрелы установлен удлинитель.

3 Установка крана на выносные опоры

Перед началом работы кран следует заземлить.

Работа крана разрешается только на инвентарных подкладках.

При низкой несущей способности грунта под инвентарные подкладки должны быть уложены дополнительные, достаточно прочные, подкладки (шпальные клети), соответствующие по площади состоянию грунта.

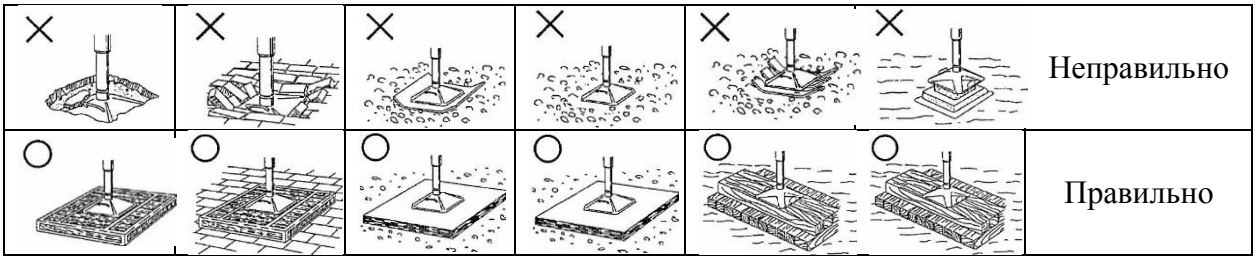

При работе крана все колеса шасси должны быть оторваны от земли не менее, чем на 50 мм. Отрыв колес контролировать визуально.

При установке крана на рабочей площадке с уклоном или неровностями необходимо места под опорные поверхности выносных опор выровнять, чтобы уклон между ними не превышал 3°.

Выдвижные балки гидравлических опор должны быть выдвинуты на размер опорного контура, указанного в применяемых таблицах грузоподъемности (одинаково в обе стороны). Перед тем как вывесить кран на гидроопорах, необходимо проверить по контрольным рискам на опорах, полностью ли выдвинулись выносные опоры и их секции.

Кран должен быть выставлен в горизонт по указателю угла наклона крана.

ЗАПРЕЩАЕТСЯ!

- Работа крана при угле наклона крана больше 1,5°.

Горизонтальное положение крана следует контролировать во время работы и при необходимости корректировать.

3.1 Заземление крана

ВНИМАНИЕ!

- Перед началом работы кран необходимо заземлить! (Снижается опасность поражения электрическим током персонала и предотвращается накопление краном электростатического заряда).
- Если имеется возможность присоединения фундаментного или ленточного заземлителя с соответствующим меньшим сопротивлением заземления, то эта возможность более предпочтительна.

Для заземления крана необходимо:

– электропроводящая штанга заземления, приблизительно 2 м, должна быть забита в землю минимум на 1,5 м. Для получения надежного контакта крана с землей необходимо иметь сопротивление грунта менее 0,5 Ом (если грунт сухой землю вокруг штанги следует обильно пролить водой);

– один конец электропроводящего кабеля с минимальным поперечным сечением 16 мм^2 надежно соединить с электропроводящей штангой, а второй соединить с болтом «масса», установленным на задней балке нижней рамы.

3.2 Заземление груза

При использовании средств строповки груза из неэлектропроводящих материалов груз может накапливать электростатический заряд, даже если сам кран заземлен. Поэтому перед началом работы груз рекомендуется заземлить.

Особенно важно выполнить заземление груза, в случае если работы проводятся:

- вблизи линий электропередач;
- вблизи радио- и телепередатчиков;
- вблизи высокочастотного коммутационного оборудования;
- при большой вероятности грозы или при её приближении.

При производстве грузомонтажных работ с применением электродуговой сварки необходимо выполнить следующие требования:

- кран должен быть надежно заземлен;
- для строповки груза необходимо применять неэлектропроводящие строповочные средства (полимерные или пеньковые канаты, стропы из текстильного материала);
- корпус сварочного аппарата должен быть надежно заземлен, не допускается заземлять сварочный аппарат через металлоконструкцию заземленного крана, для заземления сварочного аппарата необходимо организовать собственное заземление;
- провод массы сварочного аппарата необходимо подключать как можно ближе к месту сварки.

4 Крюковые подвески и грузовые канаты

4.1 Грузовые канаты

Грузовой канат механизма подъема – 15-Г-ВК-С(Ж)-Л-Н-Т-Р-1960 ГОСТ 2688
Расчетное натяжение каната – 43,354 кН.

4.2 Крюковые подвески

Тип крюковой подвески	Максимальная грузоподъемность, т	Число блоков	Кратность запасовки, n	Масса крюковой подвески, т
Основная	25,0	3	6, 4	0,21
Дополнительная	2,6	–	1	0,08

4.3 Максимальная грузоподъемность при различных кратностях грузового каната

Кратность запасовки, n	1	4	6
Максимальная грузоподъемность, т	2,6	16,0	25,0
Максимальная грузоподъемность, т, при работе с увеличенной скоростью	50 % от грузовой характеристики		

5 Снижение грузоподъемности

При работе крана с удлинителем, закрепленным в транспортном положении на боковой плоскости стрелы, грузоподъемность крана автоматически уменьшается прибором безопасности на величину веса удлинителя, приведенного к оголовку.

Снижение грузоподъемности стрелы с удлинителем – Таблица 1.

Таблица 1 – Снижение грузоподъемности стрелы с удлинителем

Длина стрелы, м	Снижение грузоподъемности с удлинителем, установленным на стреле в транспортном положении, т
9,7	0,33
11,0	0,29
13,0	0,25
15,0	0,22
17,0	0,19
19,0	0,17
21,0	0,15
24,0	0,14

6 Определение допустимой для работы крана скорости ветра

При определении допустимой скорости ветра, при работе с грузом, подветренная площадь A принята из расчета 1 м^2 на одну тонну грузоподъемности, коэффициент силы c_w = 1,2.

Если фактическое значение подветренной площади $A_{факт}$ и/или коэффициента силы c_w больше тогда в крановом режиме допустимая максимальная скорость ветра V_s понижается до $V_{пониж}$.

При отсутствии точных значений коэффициента силы c_w необходимо выполнить расчет, используя значение c_w = 2,2.

Точные значения коэффициента силы c_w, принятые по ISO 4302-81 (стр. 12) – Таблица 2.

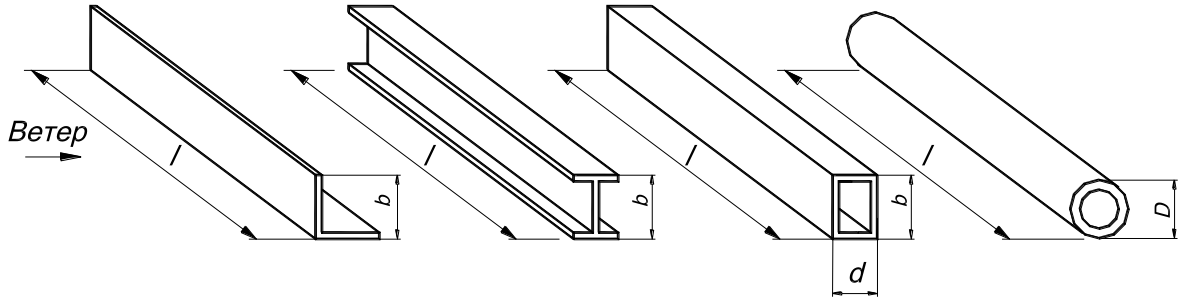

Рисунок 1

Таблица 2 – Значение коэффициента силы

Вид	Наименование		Аэродинамическая гибкость *l/b* или *l/D* (Рисунок 1)					
			5	**10**	**20**	**30**	**40**	**50**
Отдельные элементы	Сортовой прокат, профили прямоугольного сечения, коробчатые профили, толстостенный прокат		1,3	1,35	1,6	1,65	1,7	1,9
	Круглые профили при $D \cdot V_s$ < 6 м^2/с при $D \cdot V_s \geq$ 6 м^2/с		 0,75 0,60	 0,80 0,65	 0,90 0,7	 0,95 0,70	 1,0 0,75	 1,1 0,8
	Коробчатые профили со стороной квадрата свыше 350 мм и с прямоугольником 250 мм, 450 мм	b/d ≥2 1,0 0,5 0,25	 1,55 1,40 1,0 0,8	 1,75 1,55 1,2 0,9	 1,95 1,75 1,3 0,9	 2,1 1,85 1,35 1,0	 2,2 1,9 1,4 1,0	
Одиночные решетчатые рамы	Профили с плоскими гранями		1,7					
	Круглые профили при $D \cdot V_s$ < 6 м^2/с при $D \cdot V_s \geq$ 6 м^2/с		 1,2 0,8					
Машинные отделения и т.п.	Крытые прямоугольным профилем сооружения на грунте или на твердом основании (так что прохождение воздуха под сооружением исключается)		1,1					

Для определения пониженной скорости ветра $\boldsymbol{V_{пониж}}$ используется следующая формула:

$$\boldsymbol{V_{пониж}} = \boldsymbol{V_s} * \sqrt{\frac{1{,}2*A}{c_w*A_{факт}}}\text{, (м/с)}$$

Пример для пояснения:

- грузоподъемность (стрела – 11,0 м, вылет 5,0 м, без противовеса, опорный контур 5,1х6,1) согласно таблице грузоподъемности **P** = 16,6 т;
- допустимая скорость ветра согласно таблице грузоподъемности ***V*** = 14 м/с;
- фактическая подветренная площадь груза (например, бетонный элемент конструкции высотой ***b*** = 2 м и длиной ***l*** = 10 м (Рисунок 1)) $\boldsymbol{A_{факт}}$ = 20 м^2;
- фактический коэффициент силы $\boldsymbol{c_w}$ = 1,55 (Таблица 2);
- допустимая подветренная площадь ***A*** = ***P*** * 1,0 м^2/т = 16,6 т * 1,0 м^2/т = 16,6 м^2.

Пониженная скорость ветра:

$$\boldsymbol{V_{пониж}}=\boldsymbol{V_s}*\sqrt{\frac{1{,}2*A}{c_w*A_{факт}}} = 14*\sqrt{\frac{1{,}2*16{,}6}{1{,}55*20{,}0}} = 11{,}2 \text{ м/с.}$$

ЧАСТЬ II

7 Таблицы грузоподъемности крана

Значения грузоподъёмности «миди» в нижеприведенных таблицах указаны в тоннах (т) и включают в себя массу крюковой подвески, съемных грузозахватных приспособлений и массу поднимаемого груза.

В таблицах грузоподъемности кратность запасовки грузового каната для каждой длины стрелы указана для максимальной грузоподъемности на данной длине стрелы.

При телескопировании секций стрелы без груза необходимо соблюдать рабочие характеристики (длина стрелы и вылет) такие же, как и при телескопировании секций стрелы с грузом для данного режима работы, что позволит избежать создания аварийных ситуаций.

При телескопировании стрелы следует учитывать длину и кратность запасовки грузового каната, так как при больших длинах стрелы крюковая подвеска может не доставать до земли.

ВНИМАНИЕ!

Выдвижение (втягивание) секций стрелы, с установленным на оголовке стрелы удлинителем, производится без груза на крюке и при угле наклона стрелы к горизонту не менее 70 градусов!

Таблица 3 – Телескопирование стрелы с грузом

Для длин стрел 9,7-13,0 м включительно (на вылете от 2,5 до 6,0 м включительно)	В соответствии с грузовыми характеристиками, **но не более 6,0 т**
Для длин стрел 13,1-19,0 м включительно (на вылете от 3,0 до 9,0 м включительно)	В соответствии с грузовыми характеристиками, **но не более 3,0 т**
Для длин стрел 19,1-24,0 м включительно (на вылете от 4,0 до 11,0 м включительно)	В соответствии с грузовыми характеристиками, **но не более 1,0 т**

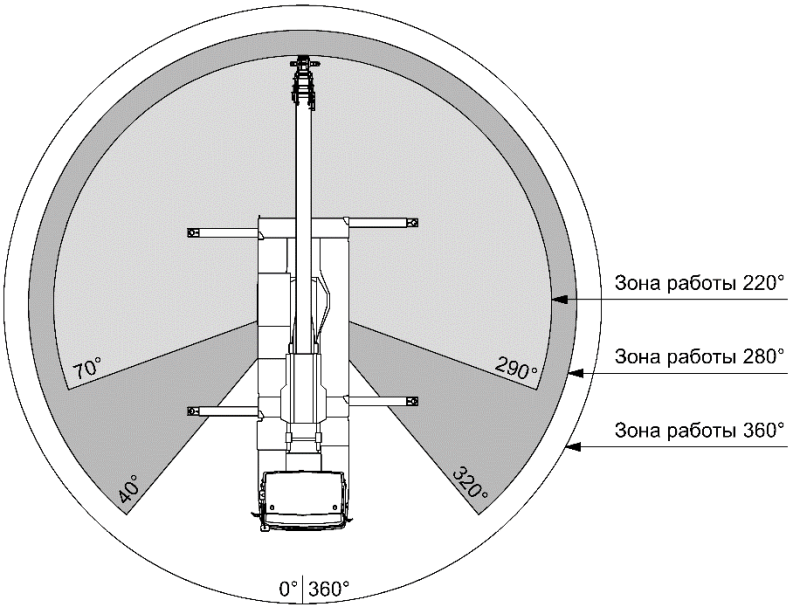

Таблица грузоподъёмности «миди», т,
опорный контур 5,1×6,1 м противовес 5,5 т на платформе поворотной

Вылет, м	Длина стрелы, м							
	9,7	**11,0**	**13,0**	**15,0**	**17,0**	**19,0**	**21,0**	**24,0**
2,0	25,0							
2,5	25,0	15,0						
3,0	25,0	15,3	15,0	14,5				
3,4	25,0	15,5	15,1	14,6	12,50			
4,0	21,25	15,9	15,4	15,0	12,50	10,00		
4,5	19,1	16,4	15,7	15,3	12,50	10,00	8,00	
5,0	17,0	16,9	16,0	15,5	12,50	10,00	8,00	5,50
5,5	15,5	15,5	15,0	14,8	12,20	10,00	8,00	5,50
6,0	14,0	14,0	14,0	14,0	11,70	9,90	8,00	5,50
7,0	11,7	11,7	11,7	11,7	10,50	8,80	8,00	5,50
8,0	10,0	10,0	10,0	10,0	9,40	7,90	7,20	5,50
9,0		8,4	8,4	8,4	8,30	7,20	6,50	5,40
10,0			7,25	7,25	7,20	6,55	5,95	4,90
11,0			6,3	6,3	6,30	6,00	5,50	4,50
13,0				5,0	5,00	5,00	4,70	3,80
15,0					4,10	4,10	4,05	3,25
17,0						3,40	3,40	2,85
19,0							2,80	2,50
21,0								2,25
Зона работы	280° (±140°)	280° (±140°)	270° (±135°)	270° (±135°)	260° (±130°)	260° (±130°)	260° (±130°)	260° (±130°)
Режим работы ОГМ240	Режим 1		Режим 2		Режим 3			
Кратность запасовки	6, 4	6, 4	6, 4	6, 4	6, 4	6, 4	6, 4	6, 4
Максимальная частота вращения, об/мин	1,3	1,2	1,1	1,0	0,9	0,8	0,7	0,6

Таблица грузоподъёмности «миди», т,
опорный контур 5,1×6,1 м противовес 5,5 т на платформе поворотной

Вылет, м	Длина стрелы, м							
	9,7	**11,0**	**13,0**	**15,0**	**17,0**	**19,0**	**21,0**	**24,0**
2,0	25,0							
2,5	25,0	15,0						
3,0	25,0	15,3	15,0	14,5				
3,4	25,0	15,5	15,1	14,6	12,5			
4,0	21,25	15,9	15,4	15,0	12,5	10,0		
4,5	19,1	16,4	15,7	15,3	12,5	10,0	8,0	
5,0	17,0	16,9	16,0	15,5	12,5	10,0	8,0	5,5
5,5	14,8	14,5	14,0	13,7	12,2	10,0	8,0	5,5
6,0	12,5	12,3	12,0	11,7	11,3	9,9	8,0	5,5
7,0	9,4	9,3	9,2	9,0	8,8	8,5	8,0	5,5
8,0	7,4	7,4	7,4	7,3	7,1	6,95	6,7	5,5
9,0		6,0	6,0	5,95	5,85	5,75	5,6	5,3
10,0			5,05	5,0	4,95	4,9	4,75	4,6
11,0			4,25	4,25	4,25	4,2	4,1	3,95
13,0				3,2	3,2	3,2	3,15	3,05
15,0					2,5	2,5	2,5	2,45
17,0						2,0	2,0	1,95
19,0							1,6	1,6
21,0								1,3
Зона работы	360°							
Режим работы ОГМ240	Режим 5							
Кратность запасовки	6, 4	6, 4	6, 4	6, 4	6, 4	6, 4	6, 4	6, 4
Максимальная частота вращения, об/мин	1,3	1,2	1,1	1,0	0,9	0,8	0,7	0,6

Таблица грузоподъёмности «миди», т, опорный контур 5,1×6,1 м, удлинитель 9,0 м на оголовке стрелы, противовес 5,5 т на платформе поворотной

Вылет, м	Длина стрелы, м					
	19,0			24,0		
	Угол наклона удлинителя					
	0°	20°	40°	0°	20°	40°
5,5	2,60					
6,0	2,60			2,40		
7,0	2,60	2,60		2,40		
8,0	2,60	2,60		2,40	2,40	
9,0	2,60	2,60	1,60	2,40	2,40	
10,0	2,50	2,50	1,55	2,40	2,40	1,60
11,0	2,40	2,35	1,50	2,40	2,40	1,55
13,0	2,30	2,15	1,45	2,20	2,10	1,50
15,0	2,10	1,95	1,40	1,95	1,85	1,45
17,0	1,90	1,80	1,35	1,70	1,65	1,40
19,0	1,65	1,60	1,30	1,50	1,45	1,35
21,0	1,50	1,45	1,25	1,35	1,30	1,25
23,0	1,35	1,30		1,20	1,15	1,10
25,0	1,20	1,15		1,10	1,05	
27,0				1,00	0,95	
29,0				0,90	0,85	
31,0				0,80		
Зона работы	260° (±130°)					
Режим работы ОГМ240	Режим 6	Режим 7	Режим 8	Режим 6	Режим 7	Режим 8
Кратность запасовки	1	1	1	1	1	1
Максимальная частота вращения, об/мин	0,8	0,8	0,8	0,6	0,6	0,6

Таблица грузоподъёмности «миди», т, опорный контур 5,1×6,1 м, удлинитель 9,0 м на оголовке стрелы, противовес 5,5 т на платформе поворотной

Вылет, м	Длина стрелы, м					
	19,0			24,0		
	Угол наклона удлинителя					
	0°	20°	40°	0°	20°	40°
5,5	2,60					
6,0	2,60			2,40		
7,0	2,60	2,60		2,40		
8,0	2,60	2,60		2,40	2,40	
9,0	2,60	2,60	1,60	2,40	2,40	
10,0	2,50	2,50	1,55	2,40	2,40	1,60
11,0	2,40	2,35	1,50	2,40	2,40	1,55
13,0	2,30	2,15	1,45	2,20	2,10	1,50
15,0	2,10	1,95	1,40	1,95	1,85	1,45
17,0	1,90	1,75	1,35	1,70	1,65	1,40
19,0	1,55	1,55	1,30	1,40	1,45	1,35
21,0	1,25	1,30	1,25	1,10	1,15	1,25
23,0	1,05	1,10		0,90	0,95	1,05
25,0	0,85	0,90		0,75	0,80	
27,0				0,60	0,65	
29,0				0,50	0,50	
31,0				0,35		
Зона работы	360°					
Режим работы ОГМ240	Режим 9	Режим 10	Режим 11	Режим 9	Режим 10	Режим 11
Кратность запасовки	1	1	1	1	1	1
Максимальная частота вращения, об/мин	0,8	0,8	0,8	0,6	0,6	0,6

Таблица грузоподъёмности «миди», т, опорный контур 5,1×6,1 м, удлинитель 9,0 м с проставкой 6,0 м на оголовке стрелы, противовес 2,5 или 5,5 т на платформе поворотной

Вылет, м	Длина стрелы, м					
	19,0			24,0		
	Угол наклона удлинителя					
	0°	20°	40°	0°	20°	40°
7,0	1,80					
8,0	1,80			1,50		
9,0	1,80	1,80		1,50		
10,0	1,75	1,80		1,50	1,50	
11,0	1,70	1,75	1,55	1,50	1,50	
13,0	1,60	1,50	1,40	1,50	1,50	1,50
15,0	1,40	1,30	1,25	1,30	1,35	1,40
17,0	1,25	1,15	1,10	1,15	1,20	1,25
19,0	1,10	1,05	1,00	1,00	1,05	1,10
21,0	1,00	0,95	0,90	0,85	0,90	0,95
23,0	0,90	0,85	0,80	0,75	0,80	0,85
25,0	0,80	0,75	0,70	0,65	0,70	0,75
27,0	0,70	0,70		0,55	0,60	0,65
29,0	0,60	0,60		0,47	0,50	0,55
31,0	0,50			0,40	0,40	
33,0				0,34	0,34	
35,0				0,28	0,28	
37,0				0,23		
Зона работы	250° (±125°)					
Режим работы ОГМ240	Режим 12 Режим 29*	Режим 13 Режим 30*	Режим 14 Режим 31*	Режим 12 Режим 29*	Режим 13 Режим 30*	Режим 14 Режим 31*
Кратность запасовки	1	1	1	1	1	1
Максимальная частота вращения, об/мин	0,6	0,6	0,6	0,6	0,6	0,6

Примечание – Знаком «*» отмечены режимы ОГМ240 для работы с противовесом 2,5 т, установленным на поворотной платформе.

Таблица грузоподъёмности «миди», т, опорный контур 5,1×6,1 м, удлинитель 9,0 м с проставкой 6,0 м на оголовке стрелы, противовес 5,5 т на платформе поворотной

Вылет, м	Длина стрелы, м					
	19,0			24,0		
	Угол наклона удлинителя					
	0°	20°	40°	0°	20°	40°
7,0	1,80					
8,0	1,80			1,50		
9,0	1,80	1,80		1,50		
10,0	1,75	1,80		1,50	1,50	
11,0	1,70	1,75	1,55	1,50	1,50	
13,0	1,60	1,50	1,40	1,50	1,50	1,50
15,0	1,40	1,30	1,25	1,30	1,35	1,40
17,0	1,25	1,15	1,10	1,15	1,20	1,25
19,0	1,10	1,05	1,00	1,00	1,05	1,10
21,0	1,00	0,95	0,90	0,85	0,90	0,95
23,0	0,90	0,85	0,80	0,75	0,80	0,85
25,0	0,80	0,75	0,70	0,60	0,65	0,70
27,0	0,65	0,65		0,50	0,50	0,55
29,0	0,50	0,50		0,35	0,40	0,40
31,0	0,40			0,25	0,30	
33,0						
35,0						
Зона работы	360°					
Режим работы ОГМ240	Режим 15	Режим 16	Режим 17	Режим 15	Режим 16	Режим 17
Кратность запасовки	1	1	1	1	1	1
Максимальная частота вращения, об/мин	0,6	0,6	0,6	0,6	0,6	0,6

Таблица грузоподъёмности «миди», т,
опорный контур 5,1×2,27 м противовес 5,5 т на платформе поворотной

Вылет, м	Длина стрелы, м							
	9,7	**11,0**	**13,0**	**15,0**	**17,0**	**19,0**	**21,0**	**24,0**
2,0	17,5							
2,5	17,5	15,0						
3,0	13,5	13,1	12,5	11,8				
3,4	11,2	11,0	10,5	10,0	9,5			
4,0	9,0	8,8	8,4	8,1	7,7	7,2		
4,5	7,6	7,5	7,2	7,0	6,6	6,2	5,9	
5,0	6,55	6,5	6,3	6,1	5,8	5,45	5,2	4,8
5,5	5,65	5,6	5,5	5,3	5,1	4,85	4,6	4,3
6,0	5,0	4,95	4,9	4,75	4,55	4,3	4,1	3,85
7,0	3,95	3,9	3,9	3,8	3,7	3,55	3,35	3,15
8,0	3,2	3,2	3,2	3,15	3,05	2,95	2,8	2,65
9,0		2,65	2,65	2,65	2,55	2,5	2,35	2,25
10,0			2,25	2,25	2,15	2,15	2,0	1,9
11,0			1,9	1,9	1,85	1,85	1,75	1,65
13,0				1,4	1,35	1,35	1,3	1,25
15,0					1,05	1,05	1,0	0,95
17,0						0,8	0,75	0,7
19,0							0,55	0,55
21,0								
Зона работы	360°							
Режим работы ОГМ240	Режим 18							
Кратность запасовки	6, 4	6, 4	6, 4	6, 4	6, 4	6, 4	6, 4	6, 4
Максимальная частота вращения, об/мин	1,3	1,2	1,1	1,0	0,9	0,8	0,7	0,6

Таблица грузоподъёмности «миди», т,
опорный контур 5,1×6,1 м противовес 2,5 т на платформе поворотной

Вылет, м	Длина стрелы, м							
	9,7	**11,0**	**13,0**	**15,0**	**17,0**	**19,0**	**21,0**	**24,0**
2,0	25,0							
2,5	25,0	15,0						
3,0	25,0	15,3	15,0	14,5				
3,4	25,0	15,5	15,1	14,6	12,5			
4,0	21,25	15,9	15,4	15,0	12,5	10,0		
4,5	19,1	16,4	15,7	15,3	12,5	10,0	8,0	
5,0	17,0	16,9	16,0	15,5	12,5	10,0	8,0	5,5
5,5	15,5	15,5	15,0	14,8	12,2	10,0	8,0	5,5
6,0	14,0	14,0	14,0	14,0	11,7	9,9	8,0	5,5
7,0	11,5	11,6	11,6	11,5	10,5	8,8	8,0	5,5
8,0	9,3	9,35	9,4	9,4	9,3	7,9	7,2	5,5
9,0		7,75	7,85	7,85	7,8	7,2	6,5	5,4
10,0			6,55	6,6	6,6	6,5	5,95	4,9
11,0			5,55	5,6	5,65	5,55	5,5	4,5
13,0				4,2	4,25	4,3	4,3	3,8
15,0					3,35	3,4	3,4	3,25
17,0						2,7	2,7	2,7
19,0							2,2	2,25
21,0								1,9
Зона работы	260° (±130°)	260° (±130°)	260° (±130°)	250° (±125°)	250° (±125°)	250° (±125°)	250° (±125°)	250° (±125°)
Режим работы ОГМ240	Режим 19			Режим 20				
Кратность запасовки	6, 4	6, 4	6, 4	6, 4	6, 4	6, 4	6, 4	6, 4
Максимальная частота вращения, об/мин	1,3	1,2	1,1	1,0	0,9	0,8	0,7	0,6

Таблица грузоподъёмности «миди», т,
опорный контур 5,1×6,1 м противовес 2,5 т на платформе поворотной

Вылет, м	Длина стрелы, м							
	9,7	**11,0**	**13,0**	**15,0**	**17,0**	**19,0**	**21,0**	**24,0**
2,0	25,0							
2,5	25,0	15,0						
3,0	25,0	15,3	15,0	14,5				
3,4	25,0	15,5	15,1	14,6	12,5			
4,0	21,25	15,9	15,4	15,0	12,5	10,0		
4,5	16,0	15,5	14,8	14,0	12,5	10,0	8,0	
5,0	12,5	12,3	11,8	11,3	10,8	10,0	8,0	5,5
5,5	10,4	10,2	9,8	9,4	9,0	8,5	8,0	5,5
6,0	8,7	8,5	8,3	8,0	7,7	7,3	7,0	5,5
7,0	6,5	6,45	6,25	6,1	5,9	5,75	5,45	5,1
8,0	4,9	5,0	4,95	4,85	4,75	4,6	4,4	4,1
9,0		3,95	4,0	3,95	3,85	3,8	3,65	3,45
10,0			3,3	3,25	3,2	3,15	3,05	2,9
11,0			2,7	2,75	2,7	2,65	2,6	2,45
13,0				1,95	1,95	1,95	1,9	1,8
15,0					1,45	1,45	1,45	1,4
17,0						1,1	1,1	1,05
19,0							0,8	0,8
21,0								0,6
Зона работы	360°							
Режим работы ОГМ240	Режим 22							
Кратность запасовки	6, 4	6, 4	6, 4	6, 4	6, 4	6, 4	6, 4	6, 4
Максимальная частота вращения, об/мин	1,3	1,2	1,1	1,0	0,9	0,8	0,7	0,6

Таблица грузоподъёмности «миди», т, опорный контур 5,1×6,1 м, удлинитель 9,0 м на оголовке стрелы, противовес 2,5 т на платформе поворотной

Вылет, м	Длина стрелы, м					
	19,0			24,0		
	Угол наклона удлинителя					
	0°	20°	40°	0°	20°	40°
5,5	2,60					
6,0	2,60			2,40		
7,0	2,60	2,60		2,40		
8,0	2,60	2,60		2,40	2,40	
9,0	2,60	2,60	1,60	2,40	2,40	
10,0	2,50	2,50	1,55	2,40	2,40	1,60
11,0	2,40	2,35	1,50	2,40	2,40	1,55
13,0	2,30	2,15	1,45	2,20	2,10	1,50
15,0	2,10	1,95	1,40	1,95	1,85	1,45
17,0	1,90	1,80	1,35	1,70	1,65	1,40
19,0	1,65	1,60	1,30	1,50	1,45	1,35
21,0	1,50	1,45	1,25	1,35	1,30	1,25
23,0	1,35	1,30		1,20	1,15	1,10
25,0	1,20	1,15		1,10	1,05	
27,0				0,95	0,95	
29,0				0,80	0,80	
31,0				0,65		
Зона работы	250° (±125°)					
Режим работы ОГМ240	Режим 23	Режим 24	Режим 25	Режим 23	Режим 24	Режим 25
Кратность запасовки	1	1	1	1	1	1
Максимальная частота вращения, об/мин	0,8	0,8	0,8	0,6	0,6	0,6

Таблица грузоподъёмности «миди», т, опорный контур 5,1×6,1 м, удлинитель 9,0 м на оголовке стрелы, противовес 2,5 т на платформе поворотной

Вылет, м	Длина стрелы, м					
	19,0			24,0		
	Угол наклона удлинителя					
	0°	20°	40°	0°	20°	40°
5,5	2,60					
6,0	2,60			2,40		
7,0	2,60	2,60		2,40		
8,0	2,60	2,60		2,40	2,40	
9,0	2,60	2,60	1,60	2,40	2,40	
10,0	2,50	2,50	1,55	2,30	2,40	1,60
11,0	2,35	2,35	1,50	2,05	2,15	1,55
13,0	1,75	1,85	1,45	1,50	1,60	1,50
15,0	1,35	1,45	1,40	1,15	1,20	1,35
17,0	1,05	1,10	1,20	0,85	0,95	1,05
19,0	0,80	0,85	0,90	0,65	0,70	0,80
21,0	0,60	0,65	0,70	0,45	0,50	0,60
23,0	0,45	0,45		0,30	0,35	0,40
25,0	0,30	0,30				
27,0						
29,0						
Зона работы	360°					
Режим работы ОГМ240	Режим 26	Режим 27	Режим 28	Режим 26	Режим 27	Режим 28
Кратность запасовки	1	1	1	1	1	1
Максимальная частота вращения, об/мин	0,8	0,8	0,8	0,6	0,6	0,6

Таблица грузоподъёмности «миди», т, опорный контур 5,1×6,1 м, удлинитель 9,0 м с проставкой 6,0 м на оголовке стрелы, противовес 2,5 т на платформе поворотной

Вылет, м	Длина стрелы, м					
	19,0			24,0		
	Угол наклона удлинителя					
	0°	20°	40°	0°	20°	40°
7,0	1,80					
8,0	1,80			1,50		
9,0	1,80	1,80		1,50		
10,0	1,75	1,80		1,50	1,50	
11,0	1,70	1,75	1,55	1,50	1,50	
13,0	1,50	1,50	1,40	1,25	1,30	1,50
15,0	1,15	1,25	1,25	0,90	0,95	1,15
17,0	0,90	0,95	1,00	0,65	0,70	0,85
19,0	0,65	0,70	0,80	0,45	0,50	0,65
21,0	0,50	0,50	0,60	0,30	0,35	0,45
23,0	0,35	0,35	0,45			0,30
25,0		0,25	0,30			
27,0						
29,0						
Зона работы	360°					
Режим работы ОГМ240	Режим 32	Режим 33	Режим 34	Режим 32	Режим 33	Режим 34
Кратность запасовки	1	1	1	1	1	1
Максимальная частота вращения, об/мин	0,6	0,6	0,6	0,6	0,6	0,6

Таблица грузоподъёмности «миди», т,
опорный контур 5,1×2,27 м противовес 2,5 т на платформе поворотной

Вылет, м	Длина стрелы, м							
	9,7	**11,0**	**13,0**	**15,0**	**17,0**	**19,0**	**21,0**	**24,0**
2,0	12,5							
2,5	12,5	12,0						
3,0	9,6	9,3	8,7	8,2				
3,4	8,0	7,8	7,4	7,0	6,5			
4,0	6,3	6,1	5,9	5,6	5,3	4,8		
4,5	5,3	5,2	5,0	4,8	4,55	4,2	3,9	
5,0	4,5	4,4	4,25	4,1	3,9	3,65	3,45	3,1
5,5	3,9	3,8	3,7	3,6	3,45	3,2	3,05	2,75
6,0	3,35	3,35	3,25	3,15	3,05	2,85	2,7	2,45
7,0	2,6	2,6	2,55	2,45	2,35	2,25	2,15	1,95
8,0	2,0	2,05	2,0	1,95	1,9	1,85	1,75	1,6
9,0		1,65	1,65	1,6	1,55	1,5	1,4	1,3
10,0			1,3	1,3	1,3	1,25	1,15	1,05
11,0			1,05	1,05	1,05	1,0	0,95	0,9
13,0				0,7	0,7	0,7	0,65	0,6
15,0					0,45	0,45	0,45	0,4
17,0								
19,0								
Зона работы	360°							
Режим работы ОГМ240	Режим 35							
Кратность запасовки	6, 4	6, 4	6, 4	6, 4	6, 4	6, 4	6, 4	6, 4
Максимальная частота вращения, об/мин	1,3	1,2	1,1	1,0	0,9	0,8	0,7	0,6

Таблица грузоподъёмности «миди», т,
опорный контур 5,1×6,1 м противовес 1,0 т на платформе поворотной

Вылет, м	Длина стрелы, м							
	9,7	11,0	13,0	15,0	17,0	19,0	21,0	24,0
2,0	25,0							
2,5	25,0	15,0						
3,0	25,0	15,3	15,0	14,5				
3,4	25,0	15,5	15,1	14,6	12,5			
4,0	21,25	15,9	15,4	15,0	12,5	10,0		
4,5	19,1	16,4	15,7	15,3	12,5	10,0	8,0	
5,0	17,0	16,9	16,0	15,5	12,5	10,0	8,0	5,5
5,5	15,5	15,5	15,0	14,8	12,2	10,0	8,0	5,5
6,0	13,5	13,4	13,3	13,0	11,7	9,9	8,0	5,5
7,0	10,4	10,4	10,4	10,2	9,9	8,8	8,0	5,5
8,0	8,2	8,3	8,3	8,2	8,0	7,7	7,2	5,5
9,0		6,7	6,75	6,8	6,7	6,5	6,35	5,4
10,0			5,6	5,65	5,65	5,55	5,4	4,9
11,0			4,75	4,8	4,85	4,8	4,7	4,5
13,0				3,55	3,6	3,65	3,6	3,5
15,0					2,8	2,85	2,85	2,8
17,0						2,25	2,3	2,25
19,0							1,85	1,85
21,0								1,5
Зона работы	250° (±125°)	250° (±125°)	250° (±125°)	250° (±125°)	250° (±125°)	240° (±120°)	240° (±120°)	240° (±120°)
Режим работы ОГМ240	Режим 36					Режим 37		
Кратность запасовки	6, 4	6, 4	6, 4	6, 4	6, 4	6, 4	6, 4	6, 4
Максимальная частота вращения, об/мин	1,3	1,2	1,1	1,0	0,9	0,8	0,7	0,6

Таблица грузоподъёмности «миди», т,
опорный контур 5,1×6,1 м противовес 1,0 т на платформе поворотной

Вылет, м	Длина стрелы, м							
	9,7	**11,0**	**13,0**	**15,0**	**17,0**	**19,0**	**21,0**	**24,0**
2,0	25,0							
2,5	25,0	15,0						
3,0	25,0	15,3	15,0	14,5				
3,4	25,0	15,5	15,0	14,5	12,5			
4,0	16,8	15,9	15,0	14,2	12,5	10,0		
4,5	12,4	12,1	11,4	10,8	10,1	9,3	8,0	
5,0	9,7	9,5	9,1	8,7	8,2	7,7	7,1	5,5
5,5	8,0	7,7	7,5	7,2	6,8	6,4	6,0	5,5
6,0	6,7	6,5	6,3	6,1	5,8	5,5	5,2	4,8
7,0	4,9	4,8	4,7	4,6	4,45	4,25	4,0	3,7
8,0	3,65	3,7	3,7	3,6	3,5	3,4	3,2	3,0
9,0		2,9	2,95	2,9	2,85	2,75	2,65	2,4
10,0			2,4	2,35	2,3	2,25	2,15	2,0
11,0			1,9	1,9	1,9	1,85	1,8	1,7
13,0				1,3	1,3	1,3	1,25	1,2
15,0					0,9	0,9	0,9	0,85
17,0						0,6	0,6	0,6
19,0								
21,0								
Зона работы	360°							
Режим работы ОГМ240	Режим 39							
Кратность запасовки	6, 4	6, 4	6, 4	6, 4	6, 4	6, 4	6, 4	6, 4
Максимальная частота вращения, об/мин	1,3	1,2	1,1	1,0	0,9	0,8	0,7	0,6

Таблица грузоподъёмности «миди», т, опорный контур 5,1×6,1 м, удлинитель 9,0 м на оголовке стрелы, противовес 1,0 т на платформе поворотной

Вылет, м	Длина стрелы, м					
	19,0			24,0		
	Угол наклона удлинителя					
	0°	20°	40°	0°	20°	40°
5,5	2,60					
6,0	2,60			2,40		
7,0	2,60	2,60		2,40		
8,0	2,60	2,60		2,40	2,40	
9,0	2,60	2,60	1,60	2,40	2,40	
10,0	2,50	2,50	1,55	2,40	2,40	1,60
11,0	2,40	2,35	1,50	2,40	2,40	1,55
13,0	2,30	2,15	1,45	2,20	2,10	1,50
15,0	2,10	1,95	1,40	1,95	1,85	1,45
17,0	1,90	1,80	1,35	1,70	1,65	1,40
19,0	1,60	1,60	1,30	1,45	1,45	1,35
21,0	1,30	1,35	1,25	1,20	1,25	1,25
23,0	1,10	1,15		1,00	1,05	1,10
25,0	0,90	0,95		0,80	0,85	
27,0				0,65	0,70	
29,0				0,50	0,55	
31,0				0,40		
Зона работы	240° (±120°)					
Режим работы ОГМ240	Режим 40	Режим 41	Режим 42	Режим 40	Режим 41	Режим 42
Кратность запасовки	1	1	1	1	1	1
Максимальная частота вращения, об/мин	0,8	0,8	0,8	0,6	0,6	0,6

Таблица грузоподъёмности «миди», т, опорный контур 5,1×6,1 м, удлинитель 9,0 м на оголовке стрелы, противовес 1,0 т на платформе поворотной

Вылет, м	Длина стрелы, м					
	19,0			24,0		
	Угол наклона удлинителя					
	0°	20°	40°	0°	20°	40°
5,5	2,60					
6,0	2,60			2,40		
7,0	2,60	2,60		2,40		
8,0	2,60	2,60		2,25	2,40	
9,0	2,30	2,45	1,60	1,90	2,00	
10,0	1,95	2,05	1,55	1,60	1,70	1,60
11,0	1,65	1,75	1,50	1,35	1,45	1,55
13,0	1,20	1,25	1,40	0,95	1,05	1,20
15,0	0,85	0,90	1,05	0,65	0,75	0,85
17,0	0,60	0,65	0,75	0,45	0,50	0,60
19,0	0,40	0,45	0,55	0,25	0,30	0,40
21,0	0,25	0,30	0,35			0,25
23,0						
25,0						
Зона работы	360°					
Режим работы ОГМ240	Режим 43	Режим 44	Режим 45	Режим 43	Режим 44	Режим 45
Кратность запасовки	1	1	1	1	1	1
Максимальная частота вращения, об/мин	0,8	0,8	0,8	0,6	0,6	0,6

Таблица грузоподъёмности «миди», т, опорный контур 5,1×6,1 м, удлинитель 9,0 м с проставкой 6,0 м на оголовке стрелы, противовес 1,0 т на платформе поворотной

Вылет, м	Длина стрелы, м					
	19,0			24,0		
	Угол наклона удлинителя					
	0°	20°	40°	0°	20°	40°
7,0	1,80					
8,0	1,80			1,50		
9,0	1,80	1,80		1,50		
10,0	1,75	1,80		1,50	1,50	
11,0	1,70	1,75	1,55	1,50	1,50	
13,0	1,60	1,50	1,40	1,50	1,50	1,50
15,0	1,40	1,30	1,25	1,30	1,35	1,40
17,0	1,25	1,15	1,10	1,15	1,20	1,25
19,0	1,10	1,05	1,00	1,00	1,05	1,10
21,0	1,00	0,95	0,90	0,85	0,90	0,95
23,0	0,90	0,85	0,80	0,75	0,80	0,85
25,0	0,80	0,75	0,70	0,65	0,70	0,75
27,0	0,70	0,65		0,50	0,55	0,55
29,0	0,55	0,55		0,40	0,45	0,45
31,0	0,45			0,30	0,35	
33,0					0,25	
35,0						
37,0						
Зона работы	240° (±120°)					
Режим работы ОГМ240	Режим 46	Режим 47	Режим 48	Режим 46	Режим 47	Режим 48
Кратность запасовки	1	1	1	1	1	1
Максимальная частота вращения, об/мин	0,6	0,6	0,6	0,6	0,6	0,6

Таблица грузоподъёмности «миди», т, опорный контур 5,1×6,1 м, удлинитель 9,0 м с проставкой 6,0 м на оголовке стрелы, противовес 1,0 т на платформе поворотной

Вылет, м	Длина стрелы, м					
	19,0			24,0		
	Угол наклона удлинителя					
	0°	20°	40°	0°	20°	40°
7,0	1,80					
8,0	1,80			1,50		
9,0	1,80	1,80		1,40		
10,0	1,60	1,70		1,20	1,30	
11,0	1,35	1,45	1,55	1,00	1,05	
13,0	1,00	1,05	1,20	0,70	0,75	1,00
15,0	0,70	0,75	0,90	0,45	0,50	0,70
17,0	0,45	0,50	0,65	0,25	0,30	0,45
19,0	0,30	0,35	0,45			0,25
21,0			0,25			
23,0						
25,0						
Зона работы	360°					
Режим работы ОГМ240	Режим 49	Режим 50	Режим 51	Режим 49	Режим 50	Режим 51
Кратность запасовки	1	1	1	1	1	1
Максимальная частота вращения, об/мин	0,6	0,6	0,6	0,6	0,6	0,6

Таблица грузоподъёмности «миди», т,
опорный контур 5,1×2,27 м противовес 1,0 т на платформе поворотной

Вылет, м	Длина стрелы, м							
	9,7	11,0	13,0	15,0	17,0	19,0	21,0	24,0
2,0	10,0							
2,5	10,0	9,6						
3,0	7,6	7,3	6,9	6,4				
3,4	6,3	6,1	5,8	5,4	5,0			
4,0	4,95	4,85	4,6	4,35	4,05	3,7		
4,5	4,1	4,05	3,9	3,7	3,45	3,15	2,9	
5,0	3,45	3,4	3,3	3,15	3,0	2,75	2,55	2,2
5,5	2,95	2,9	2,85	2,7	2,6	2,4	2,2	1,95
6,0	2,55	2,5	2,45	2,35	2,25	2,1	1,95	1,7
7,0	1,9	1,9	1,85	1,8	1,75	1,65	1,5	1,35
8,0	1,45	1,45	1,45	1,4	1,35	1,3	1,2	1,05
9,0		1,1	1,1	1,1	1,05	1,0	0,95	0,8
10,0			0,85	0,85	0,85	0,8	0,75	0,65
11,0			0,65	0,65	0,65	0,6	0,6	0,5
13,0								
15,0								
Зона работы	360°							
Режим работы ОГМ240	Режим 52							
Кратность запасовки	4	4	4	4	4	4	4	4
Максимальная частота вращения, об/мин	1,3	1,2	1,1	1,0	0,9	0,8	0,7	0,6

Таблица грузоподъёмности «миди», т,
опорный контур 5,1×6,1 м, без противовеса

Вылет, м	Длина стрелы, м							
	9,7	**11,0**	**13,0**	**15,0**	**17,0**	**19,0**	**21,0**	**24,0**
2,0	25,0							
2,5	25,0	15,0						
3,0	25,0	15,3	15,0	14,5				
3,4	25,0	15,5	15,1	14,6	12,5			
4,0	21,25	15,9	15,4	15,0	12,5	10,0		
4,5	19,1	16,4	15,7	15,3	12,5	10,0	8,0	
5,0	17,0	16,6	16,0	15,5	12,5	10,0	8,0	5,5
5,5	14,4	14,2	13,9	13,5	12,2	10,0	8,0	5,5
6,0	12,5	12,4	12,2	11,8	11,4	9,9	8,0	5,5
7,0	9,6	9,5	9,3	9,1	8,8	8,5	8,0	5,5
8,0	7,35	7,4	7,4	7,3	7,1	7,0	6,7	5,5
9,0		5,95	6,0	6,0	5,9	5,8	5,6	5,4
10,0			5,0	5,0	5,0	4,95	4,8	4,6
11,0			4,2	4,25	4,3	4,25	4,15	4,0
13,0				3,15	3,2	3,2	3,15	3,05
15,0					2,45	2,5	2,5	2,4
17,0						1,95	1,95	1,95
19,0							1,55	1,55
21,0								1,25
Зона работы	250° (±125°)	250° (±125°)	250° (±125°)	250° (±125°)	240° (±120°)	240° (±120°)	240° (±120°)	240° (±120°)
Режим работы ОГМ240	Режим 53				Режим 54			
Кратность запасовки	6, 4	6, 4	6, 4	6, 4	6, 4	6, 4	6, 4	6, 4
Максимальная частота вращения, об/мин	1,3	1,2	1,1	1,0	0,9	0,8	0,7	0,6

Таблица грузоподъёмности «миди», т,
опорный контур 5,1×6,1 м, без противовеса

Вылет, м	Длина стрелы, м							
	9,7	**11,0**	**13,0**	**15,0**	**17,0**	**19,0**	**21,0**	**24,0**
2,0	25,0							
2,5	25,0	15,0						
3,0	25,0	15,3	15,0	14,5				
3,4	22,9	15,5	15,0	14,5	12,5			
4,0	13,7	13,2	12,3	11,4	10,5	9,4		
4,5	10,1	9,8	9,3	8,7	8,1	7,4	6,8	
5,0	7,9	7,7	7,3	7,0	6,6	6,05	5,6	5,0
5,5	6,5	6,3	6,05	5,75	5,5	5,05	4,75	4,25
6,0	5,4	5,25	5,05	4,85	4,65	4,35	4,05	3,65
7,0	3,9	3,9	3,75	3,65	3,5	3,35	3,1	2,8
8,0	2,85	2,95	2,9	2,8	2,7	2,6	2,45	2,25
9,0		2,25	2,25	2,2	2,15	2,1	2,0	1,8
10,0			1,8	1,75	1,75	1,7	1,6	1,5
11,0			1,4	1,4	1,4	1,35	1,3	1,2
13,0				0,9	0,9	0,9	0,85	0,8
15,0					0,55	0,55	0,55	0,5
17,0								
19,0								
Зона работы	360°							
Режим работы ОГМ240	Режим 56							
Кратность запасовки	6, 4	6, 4	6, 4	6, 4	6, 4	6, 4	6, 4	6, 4
Максимальная частота вращения, об/мин	1,3	1,2	1,1	1,0	0,9	0,8	0,7	0,6

Таблица грузоподъёмности «миди», т, опорный контур 5,1×6,1 м, удлинитель 9,0 м на оголовке стрелы, без противовеса

Вылет, м	Длина стрелы, м					
	19,0			24,0		
	Угол наклона удлинителя					
	0°	20°	40°	0°	20°	40°
5,5	2,60					
6,0	2,60			2,40		
7,0	2,60	2,60		2,40		
8,0	2,60	2,60		2,40	2,40	
9,0	2,60	2,60	1,60	2,40	2,40	
10,0	2,50	2,50	1,55	2,40	2,40	1,60
11,0	2,40	2,35	1,50	2,40	2,40	1,55
13,0	2,30	2,15	1,45	2,20	2,10	1,50
15,0	2,10	1,95	1,40	1,90	1,85	1,45
17,0	1,80	1,80	1,35	1,55	1,60	1,40
19,0	1,50	1,55	1,30	1,30	1,35	1,35
21,0	1,25	1,30	1,20	1,05	1,10	1,20
23,0	1,05	1,05		0,85	0,90	1,00
25,0	0,85	0,85		0,70	0,75	
27,0				0,55	0,60	
29,0				0,45	0,50	
31,0				0,35		
Зона работы	240° (±120°)					
Режим работы ОГМ240	Режим 57	Режим 58	Режим 59	Режим 57	Режим 58	Режим 59
Кратность запасовки	1	1	1	1	1	1
Максимальная частота вращения, об/мин	0,8	0,8	0,8	0,6	0,6	0,6

Таблица грузоподъёмности «миди», т, опорный контур 5,1×6,1 м, удлинитель 9,0 м на оголовке стрелы, без противовеса

Вылет, м	Длина стрелы, м					
	19,0			24,0		
	Угол наклона удлинителя					
	0°	20°	40°	0°	20°	40°
5,5	2,60					
6,0	2,60			2,40		
7,0	2,60	2,60		2,05		
8,0	2,10	2,25		1,65	1,80	
9,0	1,70	1,85	1,60	1,35	1,45	
10,0	1,45	1,55	1,55	1,10	1,20	1,45
11,0	1,20	1,30	1,50	0,90	1,00	1,20
13,0	0,80	0,90	1,05	0,60	0,65	0,85
15,0	0,50	0,60	0,75	0,35	0,40	0,55
17,0	0,30	0,40	0,50		0,25	0,35
19,0			0,30			
21,0						
23,0						
Зона работы	360°					
Режим работы ОГМ240	Режим 60	Режим 61	Режим 62	Режим 60	Режим 61	Режим 62
Кратность запасовки	1	1	1	1	1	1
Максимальная частота вращения, об/мин	0,8	0,8	0,8	0,6	0,6	0,6

Таблица грузоподъёмности «миди», т, опорный контур 5,1×6,1 м, удлинитель 9,0 м с проставкой 6,0 м на оголовке стрелы, без противовеса

Вылет, м	Длина стрелы, м					
	19,0			24,0		
	Угол наклона удлинителя					
	0°	20°	40°	0°	20°	40°
7,0	1,80					
8,0	1,80			1,50		
9,0	1,80	1,80		1,50		
10,0	1,75	1,80		1,50	1,50	
11,0	1,70	1,75	1,55	1,50	1,50	
13,0	1,60	1,50	1,40	1,50	1,50	1,50
15,0	1,40	1,30	1,25	1,30	1,35	1,40
17,0	1,25	1,15	1,10	1,15	1,20	1,25
19,0	1,10	1,05	1,00	1,00	1,05	1,10
21,0	1,00	0,95	0,90	0,80	0,85	0,95
23,0	0,80	0,80	0,80	0,65	0,70	0,75
25,0	0,65	0,65	0,70	0,50	0,55	0,60
27,0	0,50	0,50		0,35	0,40	0,45
29,0	0,40	0,40		0,25	0,30	0,30
31,0	0,30					
33,0						
35,0						
Зона работы	240° (±120°)					
Режим работы ОГМ240	Режим 63	Режим 64	Режим 65	Режим 63	Режим 64	Режим 65
Кратность запасовки	1	1	1	1	1	1
Максимальная частота вращения, об/мин	0,6	0,6	0,6	0,6	0,6	0,6

Таблица грузоподъёмности «миди», т,
опорный контур 5,1×2,27 м, без противовеса

Вылет, м	Длина стрелы, м							
	9,7	**11,0**	**13,0**	**15,0**	**17,0**	**19,0**	**21,0**	**24,0**
2,0	8,2							
2,5	8,2	7,8						
3,0	6,3	6,0	5,6	5,2				
3,4	5,2	5,0	4,7	4,35	4,0			
4,0	4,0	3,9	3,7	3,5	3,2	2,9		
4,5	3,3	3,25	3,1	2,95	2,75	2,45	2,2	
5,0	2,8	2,75	2,65	2,5	2,35	2,1	1,9	1,6
5,5	2,35	2,3	2,25	2,15	2,0	1,85	1,65	1,4
6,0	2,0	1,95	1,9	1,85	1,75	1,6	1,45	1,2
7,0	1,45	1,45	1,4	1,4	1,3	1,2	1,1	0,9
8,0	1,05	1,05	1,05	1,05	1,0	0,9	0,8	0,7
9,0		0,75	0,75	0,75	0,75	0,7	0,6	0,5
10,0			0,55	0,55	0,55	0,5	0,45	
11,0								
Зона работы	360°							
Режим работы ОГМ240	Режим 66							
Кратность запасовки	4	4	4	4	4	4	4	4
Максимальная частота вращения, об/мин	1,3	1,2	1,1	1,0	0,9	0,8	0,7	0,6