ТАБЛИЦЫ ГРУЗОПОДЪЕМНОСТИ

КРАНА КС-55713-1В-4

КС-55713-1В-4.91.100-2 ТГ

СОДЕРЖАНИЕ

1 ОБЩИЕ ПОЛОЖЕНИЯ 4
2 ВНИМАНИЮ ОПЕРАТОРА КРАНА....5
3 ОПРЕДЕЛЕНИЕ ДОПУСТИМОЙ ДЛЯ РАБОТЫ КРАНА СКОРОСТИ ВЕТРА 6
4 ГРУЗОВЫЕ ХАРАКТЕРИСТИКИ КРАНА 8
4.1 ОБЩИЕ СВЕДЕНИЯ....8
4.2 МАКСИМАЛЬНАЯ МАССА ГРУЗА, С КОТОРОЙ ДОПУСКАЕТСЯ ТЕЛЕСКОПИРОВАНИЕ СТРЕЛЫ....8
4.3 ТАБЛИЦА ГРУЗОПОДЪЁМНОСТИ КРАНА 9

1 ОБЩИЕ ПОЛОЖЕНИЯ

ВНИМАНИЕ!
Определяющими для работы крана являются положения из Руководства по эксплуатации. Внимательно изучите Руководство по эксплуатации крана и прибора безопасности, прежде чем начать работу на кране.

Кран предназначен исключительно для вертикального подъема и опускания незакрепленных грузов, вес которых находится в пределах допустимой грузоподъемности крана. Груз должен быть надлежащим образом прицеплен к крюковой обойме, которая перед подъемом находится вертикально над грузом.

Работа допускается только при разрешенном состоянии оснащения.

Кран стреловой КС-55713-1В-4 рассчитан на эксплуатацию при температуре окружающего воздуха от минус 40 до плюс 40°С и относительной влажности до 100% при плюс 25°С и хранение при температуре окружающего воздуха не ниже минус 50 °С.

Кран стреловой КС-55713-1В-4 разрешается эксплуатировать только в исправном техническом состоянии и согласно его назначению, а также с соблюдением правил техники безопасности и с учетом возможной опасности.

Установка крана возможна на подготовленной площадке с размерами 7,5×9,0 м и уклоном не более 5% (3°).

Значения грузоподъемности в таблицах грузоподъемности даны в тоннах.

Масса крюковой подвески и съемных грузозахватных приспособлений входят в массу поднимаемого (телескопируемого) груза. Масса крюковых подвесок указана далее по тексту.

Вылетом называется расстояние по горизонтали от оси вращения поворотной части до вертикальной оси грузозахватного органа при установке крана на горизонтальной площадке, измеренное под нагрузкой. Измеряется в метрах.

Даже без груза стрелу разрешается передвигать только в тех областях, для которых заданы значения грузоподъемности, так как иначе возникает опасность опрокидывания.

Поднимать груз с земли и опускать его на землю разрешается только грузовой лебедкой.

При возникновении вибрации и прерывистого движения при опускании груза, стрелы или при втягивании секций стрелы немедленно опустить груз и прекратить работу на кране до полного устранения неисправностей.

Допускается колебание стрелы без груза при задвижении пакета секций стрелы, с возникновением вибрации по крановой установке, ввиду упругости системы телескопирования крана.

2 ВНИМАНИЮ ОПЕРАТОРА КРАНА

Запрещается выполнение крановых операций без выставления крана на выносные опоры!

Запрещается использовать кран не по назначению.

Запрещается работать на неисправном кране.

Запрещается работать на кране с отключенным или неисправным прибором безопасности.

Запрещается работа крана с режимом работы прибора безопасности, не соответствующим режиму работы крана.

Запрещается проводить настройку и регулирование прибора безопасности лицам, не имеющим права на проведения указанных работ.

Запрещается работа крана с превышением грузовых характеристик.

Запрещается работа крана при угле наклона больше $1{,}5^0$, с учетом наклона конструкции от поднимаемого груза.

Запрещается одновременная работа механизмов подъема груза и стрелы при загрузке крана более 50%.

Запрещается перемещение груза над кабиной водителя с находящимися в ней людьми.

Во избежание деформации штоков гидроцилиндров выдвижения выносных опор запрещается работа механизмом выдвижения выносных опор после установки крана на опоры.

Запрещается ускоренный подъем (опускание) груза, если удлинитель установлен в рабочем положении.

Максимальная грузоподъемность крюковой подвески, т	Грузоподъемность при кратности полиспаста, т	Масса крюковой подвески, т
25,0	n = 6 – 25,0 т; n = 4 – 16,0 т	0,21
6,3	n = 2 – 4,0 т	0,14

При выполнении крановых операций с грузом в целях соблюдения мер безопасности крановщик обязан руководствоваться показаниями контрольно-измерительных приборов на щитке приборов и таблицей грузовых характеристик крана, уложенных в кармане кабины машиниста.

При работе крана с длиной стрелы более 23,0 м, с шестикратной запасовкой грузового каната, крюковая подвеска на малых вылетах не опускается до уровня рабочей площадки. В этом случае для обеспечения высотных характеристик крана необходимо перед работой с длинами стрел более 23,0 м произвести перезапасовку каната на четырехкратную.

3 ОПРЕДЕЛЕНИЕ ДОПУСТИМОЙ ДЛЯ РАБОТЫ КРАНА СКОРОСТИ ВЕТРА

При определении допустимой скорости ветра, при работе с грузом, подветренная площадь ***A*** принята из расчета 1м^2 на одну тонну грузоподъемности, коэффициент силы c_w =1,2.

Если фактическое значение подветренной площади $A_{факт}$ и/или коэффициента силы c_w больше тогда в крановом режиме допустимая максимальная скорость ветра V_s понижается до $V_{пониж}$.

При отсутствии точных значений коэффициента силы c_w необходимо выполнить расчет, используя значение c_w=2,2.

Точные значения коэффициента силы c_w приняты по ISO 4302 (стр. 6) и приведены в Таблице 1.

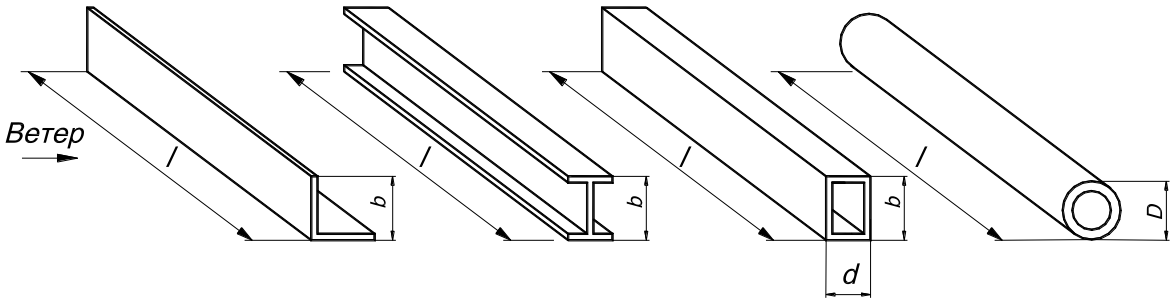

Рисунок 1

Таблица 1 – Значение коэффициента силы

Вид	Наименование		Аэродинамическая гибкость ***l/b*** или ***l/D***(Рисунок 1)					
			5	10	20	30	40	50
Отдельные элементы	Сортовой прокат, профили прямоугольного сечения, оробчатые профили, толстостенный прокат		1,3	1,35	1,6	1,65	1,7	1,9
	Круглые профили при $D \cdot V_s$ < 6м^2/с при $D \cdot V_s \geq$ 6м^2/с		 0,75 0,60	 0,80 0,65	 0,90 0,7	 0,95 0,70	 1,0 0,75	 1,1 0,8
	Коробчатые профили со стороной квадрата свыше 350мм и с прямоугольником 250 мм, 450 мм	***b/d*** ≥2 1,0 0,5 0,25	 1,55 1,40 1,0 0,8	 1,75 1,55 1,2 0,9	 1,95 1,75 1,3 0,9	 2,1 1,85 1,35 1,0	 2,2 1,9 1,4 1,0	
Одиночные решетчатые рамы	Профили с плоскими гранями		1,7					
	Круглые профили при $D \cdot V_s$ < 6м^2/с при $D \cdot V_s \geq$ 6м^2/с		 1,2 0,8					
Машинные отделения и т.п.	Крытые прямоугольным профилем сооружения на грунте или на твердом основании (так что прохождение воздуха под сооружением исключается)		1,1					

Для определения пониженной скорости ветра $\boldsymbol{V_{пониж}}$ используется следующая формула:

$$\boldsymbol{V_{пониж}} = \boldsymbol{V_s} \times \sqrt{\frac{1{,}2 \cdot A}{c_w \cdot A_{факт}}}\ , \qquad (1)$$

<u>Ниже приведен пример для пояснения:</u>

- грузоподъемность $\boldsymbol{P}$ = 16 (т), согласно таблице грузоподъемности (стрела- 19,0 м; вылет – 5,0 м);
- допустимая скорость ветра согласно таблице грузоподъемности $\boldsymbol{V}$=14 м/с;
- фактическая подветренная площадь груза (например, бетонный элемент конструкции высотой 2 м и длиной 10м) $\boldsymbol{A_{факт}}$= 20 (м^2);
- фактический коэффициент аэродинамического сопротивления $\boldsymbol{c_w}$= 1,3 (согласно ISO 4302 стр. 6);
- допустимая подветренная площадь $\boldsymbol{A}$ =16 (т)*1,0(м^2/т)= 16 (м^2).

Пониженная скорость ветра:

$$V_{пониж}=V*\sqrt{\frac{1{,}2*A}{c_W*A_{факт}}} = 14(м/с)*\sqrt{\frac{1{,}2*16\ (м^2)}{1{,}3*20\ (м^2)}} =12\ (м/с)$$

4 ГРУЗОВЫЕ ХАРАКТЕРИСТИКИ КРАНА

4.1 Общие сведения

Масса крюковой подвески и съемных грузозахватных приспособлений входят в массу поднимаемого груза.

Максимальная грузоподъемность при кратности полиспаста: n=6 – 25,0 т; n=4 – 16,0 т; n=2 – 4,0 т.

Максимальная грузоподъемность при работе с увеличенной скоростью – 50 % от грузовой характеристики.

При изменении длины стрелы свыше 9,7 м максимальная грузоподъемность снижается с 25,0 т до 20,0 т.

При установке удлинителя в транспортное или рабочее положение ограничитель грузоподъемности автоматически снижает грузоподъемность механизма подъема на всех длинах стрел (см. Таблицу 2).

Таблица 2 – Снижение грузоподъемности

Длина стрелы, м	Снижение грузоподъемности с удлинителем, установленном в транспортном положении на основании стрелы, т
9,7	0,33
11,0	0,29
13,0	0,25
15,0	0,22
17,0	0,19
19,0	0,17
21,0	0,15
23,0	0,14
25,0	0,13
27,0	0,12
31,0	0,10

4.2 Максимальная масса груза, с которой допускается телескопирование стрелы

Максимальная масса груза, с которой допускается телескопирование стрелы – см. Таблицу 3.

Таблица 3 – Максимальная масса груза, с которой допускается телескопирование стрелы

Для длины стрелы 9,7 - 15,0 м, включительно	масса груза 90 % от грузовой характеристики, **но не более 6,0 т**
Для длины стрелы 15,1 - 21,0 м, включительно	масса груза 80 % от грузовой характеристики, **но не более 5,5 т**
Для длины стрелы 21,1 - 27,0 м, включительно	масса груза 45 % от грузовой характеристики, **но не более 4,0 т при угле наклона стрелы не менее 25°**
Для длины стрелы 27,1 - 31,0 м, включительно	масса груза 25 % от грузовой характеристики **при угле наклона стрелы не менее 65°**

ВНИМАНИЕ!
При установке удлинителя в рабочее положение телескопирование стрелы должно производиться при угле наклона стрелы не менее 70° и без груза на крюке.

4.3 Таблица грузоподъёмности крана

Таблица грузоподъёмности «миди», т,
работа стрелой, опорный контур 5,45×6,1 м (опоры полностью выдвинуты),
противовес массой 1,5 т + 4,5 т = 6,0 т установлен на поворотной платформе.

Рабочий вылет, м	**Длина стрелы, м**											
	9,7	**11,0**	**13,0**	**15,0**	**17,0**	**19,0**	**21,0**	**23,0**	**25,0**	**27,0**	**29,0**	**31,0**
2,5	25,00											
3,0	25,00	20,00	20,00	20,00	20,00							
3,4	25,00	20,00	20,00	20,00	20,00							
4,0	21,20	20,00	20,00	20,00	20,00	16,00	15,00					
5,0	17,00	17,00	17,00	17,00	17,00	16,00	14,50	12,00	11,00			
6,0	14,00	14,00	14,00	14,00	14,00	14,00	12,50	11,00	10,20	9,50		
7,0	11,40	11,40	11,40	11,40	11,40	11,40	11,40	10,00	9,20	8,60	8,00	
7,5	10,30	10,30	10,30	10,30	10,30	10,30	10,30	9,40	8,60	8,00	7,50	7,00
8,0	9,70	9,70	9,70	9,70	9,70	9,70	9,70	9,00	8,20	7,60	7,20	7,00
9,0		8,40	8,40	8,40	8,40	8,40	8,40	8,00	7,20	6,80	6,40	6,20
10,0			7,30	7,30	7,30	7,30	7,30	7,20	6,60	6,20	6,00	5,40
11,0			6,30	6,30	6,30	6,30	6,30	6,30	5,80	5,40	5,20	4,80
13,0				5,00	5,00	5,00	5,00	5,00	4,80	4,60	4,40	4,00
15,0					4,00	4,20	4,20	4,20	4,00	3,80	3,60	3,40
17,0						3,20	3,40	3,40	3,40	3,30	3,20	2,80
19,0							2,60	2,80	2,80	2,70	2,60	2,40
21,0								2,10	2,30	2,25	2,20	2,00
23,0									1,70	1,90	1,85	1,80
25,0										1,40	1,55	1,55
27,0											1,20	1,20
29,0												0,90
Зона работы	280°							270°				
Режим работы ОГМ240	Режим 1							Режим 2				
Кратность запасовки	6, 4	6, 4	6, 4	6, 4	6, 4	6, 4	6, 4	6, 4	6, 4	6, 4	6, 4	6, 4
Макс. частота вращения, об/мин	1,30	1,30	1,20	1,20	1,10	1,10	1,00	1,00	0,90	0,90	0,80	0,80

Таблица грузоподъёмности «миди», т,
работа стрелой, опорный контур 5,45×6,1 м (опоры полностью выдвинуты),
противовес массой 1,5 т + 4,5 т = 6,0 т установлен на поворотной платформе.

Рабочий вылет, м	Длина стрелы, м											
	9,7	**11,0**	**13,0**	**15,0**	**17,0**	**19,0**	**21,0**	**23,0**	**25,0**	**27,0**	**29,0**	**31,0**
2,5	25,0											
3,0	25,0	20,0	20,0	20,0	20,0							
3,4	25,0	20,0	20,0	20,0	20,0							
4,0	21,2	20,0	20,0	20,0	20,0	16,0	15,0					
5,0	17,0	17,0	17,0	17,0	17,0	16,0	14,5	12,0	11,0			
6,0	13,0	14,0	14,0	14,0	13,5	12,9	12,3	11,0	10,2	9,5		
7,0	11,0	11,4	11,0	10,8	10,4	10,0	9,5	9,1	8,7	8,3	7,7	
7,5	10,2	10,1	9,9	9,6	9,3	8,9	8,5	8,2	7,8	7,4	7,0	6,6
8,0	8,0	9,0	8,8	8,6	8,3	8,1	7,7	7,4	7,1	6,7	6,4	6,0
9,0		7,2	7,1	7,0	6,8	6,7	6,4	6,1	5,9	5,7	5,4	5,0
10,0			5,9	5,9	5,8	5,6	5,4	5,2	5,0	4,8	4,6	4,3
11,0			5,0	4,95	4,9	4,8	4,7	4,5	4,3	4,15	4,0	3,7
13,0				3,7	3,65	3,6	3,5	3,4	3,3	3,15	3,0	2,9
15,0					2,8	2,8	2,75	2,65	2,55	2,45	2,35	2,2
17,0						2,2	2,15	2,1	2,05	1,95	1,85	1,8
19,0							1,75	1,65	1,6	1,55	1,5	1,4
21,0								1,35	1,3	1,25	1,2	1,1
23,0									1,05	1,0	0,95	0,9
25,0										0,8	0,75	0,7
27,0											0,6	0,55
29,0												0,42
Зона работы	360°											
Режим работы ОГМ240	Режим 3											
Кратность запасовки	6, 4	6, 4	6, 4	6, 4	6, 4	6, 4	6, 4	6, 4	6, 4	6, 4	6, 4	6, 4
Макс. частота вращения, об/мин	1,30	1,30	1,20	1,20	1,10	1,10	1,00	1,00	0,90	0,90	0,80	0,80

Таблица грузоподъёмности «миди», т, работа удлинителем, опорный контур 5,45×6,1 м (опоры полностью выдвинуты), противовес массой 1,5 т + 4,5 т = 6,0 т установлен на поворотной платформе						
Рабочий вылет, м	**Стрела 25,0 м + удлинитель 9,0 м**			**Стрела 31,0 м + удлинитель 9,0 м**		
	Угол наклона удлинителя, градус					
	0	**20**	**40**	**0**	**20**	**40**
7,5	4,00					
8,0	4,00					
9,0	4,00	3,30		2,70		
10,0	4,00	3,20		2,70		
11,0	4,00	3,00	1,60	2,70	2,70	
13,0	3,20	2,80	1,50	2,70	2,60	1,50
15,0	2,80	2,60	1,45	2,50	2,30	1,45
17,0	2,50	2,30	1,40	2,10	2,00	1,40
19,0	2,20	2,10	1,35	1,80	1,80	1,35
21,0	1,90	1,80	1,30	1,60	1,60	1,30
23,0	1,60	1,60	1,25	1,40	1,40	1,25
25,0	1,40	1,50	1,20	1,20	1,20	1,20
27,0	1,25	1,30		1,00	1,10	1,10
29,0	1,10	1,10		0,90	0,95	1,00
31,0	0,90			0,75	0,78	
33,0				0,62	0,65	
35,0				0,50	0,52	
37,0				0,40		
Зона работы	260°					
Режим работы ОГМ240	Режим 4	Режим 5	Режим 6	Режим 4	Режим 5	Режим 6
Кратность запасовки	2	2	2	2	2	2
Максимальная частота вращения, об/мин	0,75	0,75	0,75	0,75	0,75	0,75

Таблица грузоподъёмности «миди», т, работа удлинителем, опорный контур 5,45×6,1 м (опоры полностью выдвинуты), противовес массой 1,5 т + 4,5 т = 6,0 т установлен на поворотной платформе						
Рабочий вылет, м	**Стрела 25,0 м + удлинитель 9,0 м**			**Стрела 31,0 м + удлинитель 9,0 м**		
	Угол наклона удлинителя, градус					
	0	**20**	**40**	**0**	**20**	**40**
7,5	4,00					
8,0	4,00					
9,0	4,00	3,30		2,70		
10,0	4,00	3,20		2,70		
11,0	4,00	3,00	1,60	2,70	2,70	
13,0	3,20	2,80	1,50	2,70	2,60	1,50
15,0	2,50	2,60	1,45	2,10	2,25	1,45
17,0	1,95	2,05	1,40	1,65	1,75	1,40
19,0	1,55	1,65	1,35	1,30	1,40	1,35
21,0	1,25	1,35	1,30	1,05	1,10	1,25
23,0	1,00	1,05	1,15	0,80	0,88	0,98
25,0	0,80	0,85	0,90	0,62	0,68	0,75
27,0	0,63	0,67		0,47	0,50	0,57
29,0	0,48	0,50		0,33	0,37	0,42
31,0	0,35					
Зона работы	360°					
Режим работы ОГМ240	Режим 7	Режим 8	Режим 9	Режим 7	Режим 8	Режим 9
Кратность запасовки	2	2	2	2	2	2
Максимальная частота вращения, об/мин	0,75	0,75	0,75	0,75	0,75	0,75

Таблица грузоподъёмности «миди», т,
работа стрелой, опорный контур 5,45×2,28 м (опоры полностью втянуты),
противовес массой 1,5 т + 4,5 т = 6,0 т установлен на поворотной платформе.

Рабочий вылет, м	Длина стрелы, м											
	9,7	**11,0**	**13,0**	**15,0**	**17,0**	**19,0**	**21,0**	**23,0**	**25,0**	**27,0**	**29,0**	**31,0**
2,5	10,00											
3,0	10,00	10,00	10,00	10,00	10,00							
3,4	8,80	8,80	8,80	8,80	8,80							
4,0	7,50	7,50	7,50	7,50	7,50	7,50	7,50					
5,0	6,00	6,00	6,00	6,00	6,00	5,85	5,60	5,30	5,00			
6,0	5,00	5,00	5,00	4,90	4,75	4,55	4,30	4,10	3,90	3,65		
7,0	3,85	3,90	3,90	3,80	3,70	3,60	3,45	3,25	3,10	2,95	2,70	
7,5	3,40	3,45	3,45	3,40	3,35	3,25	3,10	2,95	2,80	2,65	2,45	2,25
8,0	3,00	3,05	3,05	3,05	3,00	2,90	2,75	2,60	2,50	2,35	2,20	2,00
9,0		2,45	2,45	2,45	2,45	2,35	2,25	2,15	2,05	1,90	1,80	1,65
10,0			2,00	2,00	2,00	1,95	1,85	1,75	1,70	1,60	1,50	1,35
11,0			1,60	1,65	1,65	1,60	1,55	1,45	1,40	1,30	1,20	1,10
13,0				1,10	1,10	1,10	1,05	1,00	0,95	0,85	0,80	0,75
15,0					0,70	0,70	0,70	0,65	0,60	0,55	0,50	0,45
17,0						0,40	0,40	0,40				
Зона работы	360°											
Режим работы ОГМ240	Режим 10											
Кратность запасовки	6, 4	6, 4	6, 4	6, 4	6, 4	6, 4	6, 4	6, 4	6, 4	6, 4	6, 4	6, 4
Макс. частота вращения, об/мин	1,30	1,30	1,20	1,20	1,10	1,10	1,00	1,00	0,90	0,90	0,80	0,80

Таблица грузоподъёмности «миди», т,
работа стрелой, опорный контур 5,45×6,1 м (опоры полностью выдвинуты),
противовес массой 1,5 т + 1,0 т = 2,5 т установлен на поворотной платформе.

Рабочий вылет, м	**Длина стрелы, м**											
	9,7	**11,0**	**13,0**	**15,0**	**17,0**	**19,0**	**21,0**	**23,0**	**25,0**	**27,0**	**29,0**	**31,0**
2,5	25,00											
3,0	25,00	20,00	20,00	20,00	20,00							
3,4	25,00	20,00	20,00	20,00	20,00							
4,0	21,20	20,00	20,00	20,00	20,00	16,00	15,00					
5,0	17,00	17,00	17,00	17,00	17,00	16,00	14,50	12,00	11,00			
6,0	14,00	14,00	14,00	14,00	14,00	14,00	12,50	11,00	10,20	9,50		
7,0	11,40	11,40	11,40	11,40	11,40	11,20	10,80	10,00	9,20	8,60	8,00	
7,5	10,30	10,30	10,30	10,30	10,30	10,00	9,60	9,30	8,60	8,00	7,50	7,00
8,0	9,30	9,50	9,40	9,30	9,20	9,00	8,70	8,40	8,10	7,60	7,20	7,00
9,0		7,60	7,60	7,50	7,50	7,40	7,10	6,90	6,80	6,60	6,40	6,00
10,0			6,35	6,30	6,30	6,20	6,00	5,90	5,80	5,60	5,40	5,10
11,0			5,30	5,30	5,30	5,25	5,15	5,05	4,95	4,80	4,60	4,40
13,0				3,90	3,90	3,90	3,85	3,80	3,70	3,60	3,50	3,40
15,0					2,95	2,95	2,95	2,90	2,85	2,80	2,70	2,60
17,0						2,30	2,30	2,30	2,25	2,20	2,15	2,05
19,0							1,80	1,80	1,80	1,75	1,70	1,65
21,0								1,40	1,40	1,40	1,35	1,30
23,0									1,10	1,10	1,05	1,00
25,0										0,85	0,80	0,80
27,0											0,60	0,60
29,0												0,45
Зона работы	270°									260°		
Режим работы ОГМ240	Режим 11									Режим 12		
Кратность запасовки	6, 4	6, 4	6, 4	6, 4	6, 4	6, 4	6, 4	6, 4	6, 4	6, 4	6, 4	6, 4
Макс. частота вращения, об/мин	1,30	1,30	1,20	1,20	1,10	1,10	1,00	1,00	0,90	0,90	0,80	0,80

Таблица грузоподъёмности «миди», т,
работа стрелой, опорный контур 5,45×6,1 м (опоры полностью выдвинуты),
противовес массой 1,5 т + 1,0 т = 2,5 т установлен на поворотной платформе.

Рабочий вылет, м	Длина стрелы, м											
	9,7	**11,0**	**13,0**	**15,0**	**17,0**	**19,0**	**21,0**	**23,0**	**25,0**	**27,0**	**29,0**	**31,0**
2,5	25,00											
3,0	25,00	20,00	20,00	20,00	20,00							
3,4	25,00	20,00	20,00	20,00	20,00							
4,0	21,20	20,00	20,00	20,00	20,00	16,00	15,00					
5,0	17,00	16,40	15,80	15,10	14,50	13,50	12,90	12,00	11,00			
6,0	11,20	11,00	10,70	10,40	10,00	9,60	9,10	8,70	8,30	7,80		
7,0	8,10	8,00	7,90	7,70	7,50	7,20	6,90	6,60	6,35	6,00	5,60	
7,5	7,00	7,00	6,90	6,80	6,60	6,40	6,15	5,90	5,65	5,35	5,00	4,70
8,0	6,10	6,20	6,10	6,00	5,90	5,70	5,50	5,25	5,05	4,80	4,60	4,25
9,0		4,85	4,85	4,85	4,75	4,60	4,45	4,30	4,15	3,95	3,75	3,50
10,0			3,90	3,90	3,90	3,80	3,70	3,55	3,45	3,30	3,15	2,90
11,0			3,20	3,20	3,20	3,15	3,05	2,95	2,85	2,75	2,65	2,45
13,0				2,20	2,25	2,20	2,15	2,10	2,00	1,95	1,85	1,75
15,0					1,60	1,55	1,55	1,50	1,45	1,40	1,30	1,25
17,0						1,10	1,10	1,05	1,00	0,95	0,90	0,85
19,0							0,77	0,74	0,70	0,65	0,60	0,55
21,0								0,48	0,47	0,43		
23,0												
25,0												
27,0												
29,0												
Зона работы	360°											
Режим работы ОГМ240	Режим 13											
Кратность запасовки	6, 4	6, 4	6, 4	6, 4	6, 4	6, 4	6, 4	6, 4	6, 4	6, 4	6, 4	6, 4
Макс. частота вращения, об/мин	1,30	1,30	1,20	1,20	1,10	1,10	1,00	1,00	0,90	0,90	0,80	0,80

Таблица грузоподъёмности «миди», т, работа удлинителем, опорный контур 5,45×6,1 м (опоры полностью выдвинуты), противовес массой 1,5 т + 1,0 т = 2,5 т установлен на поворотной платформе						
Рабочий вылет, м	**Стрела 25,0 м + удлинитель 9,0 м**			**Стрела 31,0 м + удлинитель 9,0 м**		
	Угол наклона удлинителя, градус					
	0	**20**	**40**	**0**	**20**	**40**
7,5	4,00					
8,0	4,00					
9,0	4,00	3,20		2,70		
10,0	4,00	3,20		2,70		
11,0	4,00	3,00	1,60	2,70	2,70	
13,0	3,20	2,80	1,50	2,70	2,60	1,50
15,0	2,55	2,60	1,45	2,15	2,30	1,45
17,0	2,00	2,15	1,40	1,70	1,80	1,40
19,0	1,60	1,70	1,35	1,35	1,45	1,35
21,0	1,30	1,40	1,30	1,05	1,15	1,28
23,0	1,05	1,12	1,20	0,84	0,90	1,00
25,0	0,85	0,90	0,95	0,65	0,70	0,80
27,0	0,66	0,70		0,50	0,55	0,60
29,0	0,52	0,55		0,36	0,40	0,45
31,0	0,38			0,24	0,27	
33,0						
35,0						
37,0						
Зона работы	260°					
Режим работы ОГМ240	Режим 14	Режим 15	Режим 16	Режим 14	Режим 15	Режим 16
Кратность запасовки	2	2	2	2	2	2
Максимальная частота вращения, об/мин	0,75	0,75	0,75	0,75	0,75	0,75

Таблица грузоподъёмности «миди», т, работа удлинителем, опорный контур 5,45×6,1 м (опоры полностью выдвинуты), противовес массой 1,5 т + 1,0 т = 2,5 т установлен на поворотной платформе						
Рабочий вылет, м	**Стрела 25,0 м + удлинитель 9,0 м**			**Стрела 31,0 м + удлинитель 9,0 м**		
	Угол наклона удлинителя, градус					
	0	**20**	**40**	**0**	**20**	**40**
7,5	4,00					
8,0	4,00					
9,0	3,40	3,30		2,60		
10,0	2,85	3,05		2,20		
11,0	2,45	2,60	1,60	1,90	2,00	
13,0	1,82	1,95	1,50	1,35	1,55	1,50
15,0	1,33	1,45	1,45	0,98	1,10	1,30
17,0	0,97	1,07	1,25	0,67	0,80	0,95
19,0	0,70	0,80	0,90	0,45	0,53	0,67
21,0	0,48	0,55	0,65		0,33	0,45
23,0	0,30	0,35	0,44			
25,0						
27,0						
29,0						
31,0						
Зона работы	360°					
Режим работы ОГМ240	Режим 17	Режим 18	Режим 19	Режим 17	Режим 18	Режим 19
Кратность запасовки	2	2	2	2	2	2
Максимальная частота вращения, об/мин	0,75	0,75	0,75	0,75	0,75	0,75

Таблица грузоподъёмности «миди», т,
работа стрелой, опорный контур 5,45×2,28 м (опоры полностью втянуты),
противовес массой 1,5 т + 1,0 т = 2,5 т установлен на поворотной платформе.

Рабочий вылет, м	**Длина стрелы, м**											
	9,7	**11,0**	**13,0**	**15,0**	**17,0**	**19,0**	**21,0**	**23,0**	**25,0**	**27,0**	**29,0**	**31,0**
2,5	10,00											
3,0	10,00	9,70	9,20	8,70	8,10							
3,4	8,20	8,00	7,60	7,20	6,80							
4,0	6,30	6,20	6,00	5,70	5,40	5,00	4,60					
5,0	4,35	4,30	4,20	4,05	3,90	3,60	3,40	3,10	2,80			
6,0	3,10	3,10	3,05	2,95	2,85	2,70	2,55	2,35	2,10	1,90		
7,0	2,20	2,30	2,30	2,25	2,15	2,00	1,90	1,75	1,60	1,45	1,25	
7,5	1,90	1,95	1,95	1,95	1,85	1,75	1,65	1,55	1,40	1,25	1,10	0,90
8,0	1,60	1,70	1,70	1,70	1,65	1,55	1,45	1,35	1,20	1,10	0,95	0,75
9,0		1,20	1,25	1,25	1,25	1,20	1,10	1,00	0,90	0,80	0,70	0,55
10,0			0,90	0,90	0,90	0,90	0,80	0,75	0,65	0,55	0,50	0,35
11,0			0,65	0,65	0,65	0,65	0,60	0,55	0,45	0,40		
13,0												
15,0												
17,0												
Зона работы	360°											
Режим работы ОГМ240	Режим 20											
Кратность запасовки	6, 4	6, 4	6, 4	6, 4	6, 4	6, 4	6, 4	6, 4	6, 4	6, 4	6, 4	6, 4
Макс. частота вращения, об/мин	1,30	1,30	1,20	1,20	1,10	1,10	1,00	1,00	0,90	0,90	0,80	0,80

Таблица грузоподъёмности «миди», т,
работа стрелой, опорный контур 5,45×6,1 м (опоры полностью выдвинуты),
противовес массой 1,5 т установлен на поворотной платформе.

Рабочий вылет, м	Длина стрелы, м											
	9,7	**11,0**	**13,0**	**15,0**	**17,0**	**19,0**	**21,0**	**23,0**	**25,0**	**27,0**	**29,0**	**31,0**
2,5	25,00											
3,0	25,00	20,00	20,00	20,00	20,00							
3,4	25,00	20,00	20,00	20,00	20,00							
4,0	21,20	20,00	20,00	20,00	20,00	16,00	15,00					
5,0	17,00	17,00	17,00	17,00	17,00	16,00	14,50	12,00	11,00			
6,0	14,00	14,00	14,00	13,90	13,60	13,20	12,50	11,00	10,20	9,50		
7,0	11,00	11,00	10,90	10,70	10,50	10,10	9,70	9,40	9,10	8,60	8,00	
7,5	9,70	9,70	9,60	9,50	9,30	9,00	8,70	8,40	8,10	7,80	7,40	7,00
8,0	8,50	8,60	8,50	8,40	8,30	8,00	7,80	7,50	7,30	7,05	6,70	6,40
9,0		6,85	6,90	6,85	6,80	6,65	6,45	6,25	6,05	5,85	5,65	5,35
10,0			5,65	5,65	5,60	5,55	5,40	5,25	5,15	4,95	4,80	4,55
11,0			4,70	4,75	4,75	4,70	4,65	4,50	4,40	4,25	4,10	3,90
13,0				3,45	3,45	3,40	3,40	3,30	3,25	3,15	3,05	2,95
15,0					2,60	2,60	2,60	2,55	2,50	2,40	2,35	2,25
17,0						1,95	1,95	1,95	1,95	1,85	1,80	1,75
19,0							1,50	1,50	1,50	1,45	1,40	1,35
21,0								1,15	1,15	1,10	1,05	1,05
23,0									0,85	0,85	0,80	0,80
25,0										0,60	0,55	0,55
27,0											0,40	0,40
29,0												
Зона работы	270°							260°				
Режим работы ОГМ240	Режим 21							Режим 22				
Кратность запасовки	6, 4	6, 4	6, 4	6, 4	6, 4	6, 4	6, 4	6, 4	6, 4	6, 4	6, 4	6, 4
Макс. частота вращения, об/мин	1,30	1,30	1,20	1,20	1,10	1,10	1,00	1,00	0,90	0,90	0,80	0,80

Таблица грузоподъёмности «миди», т,
работа стрелой, опорный контур 5,45×6,1 м (опоры полностью выдвинуты),
противовес массой 1,5 т установлен на поворотной платформе.

Рабочий вылет, м	Длина стрелы, м											
	9,7	**11,0**	**13,0**	**15,0**	**17,0**	**19,0**	**21,0**	**23,0**	**25,0**	**27,0**	**29,0**	**31,0**
2,5	25,00											
3,0	25,00	20,00	20,00	20,00	20,00							
3,4	25,00	20,00	20,00	20,00	20,00							
4,0	21,20	20,00	20,00	20,00	20,00	16,00	15,00					
5,0	14,80	14,20	13,70	13,20	12,60	11,80	11,20	10,50	9,80			
6,0	9,70	9,50	9,30	9,00	8,70	8,30	7,80	7,40	7,00	6,60		
7,0	7,00	7,00	6,85	6,65	6,50	6,20	5,90	5,65	5,35	5,10	4,70	
7,5	6,00	6,00	5,95	5,80	5,65	5,45	5,20	5,00	4,70	4,45	4,15	3,85
8,0	5,20	5,30	5,25	5,15	5,00	4,85	4,60	4,40	4,20	4,00	3,75	3,45
9,0		4,05	4,10	4,10	4,00	3,90	3,70	3,55	3,40	3,25	3,05	2,80
10,0			3,30	3,30	3,25	3,15	3,05	2,90	2,80	2,65	2,50	2,30
11,0			2,65	2,65	2,65	2,60	2,50	2,40	2,30	2,20	2,05	1,90
13,0				1,75	1,75	1,75	1,70	1,65	1,55	1,50	1,40	1,30
15,0					1,15	1,15	1,15	1,10	1,05	1,00	0,95	0,85
17,0						0,75	0,75	0,70	0,70	0,65	0,60	0,55
19,0							0,45	0,40	0,40	0,40		
21,0												
23,0												
25,0												
27,0												
29,0												
Зона работы	360°											
Режим работы ОГМ240	Режим 23											
Кратность запасовки	6, 4	6, 4	6, 4	6, 4	6, 4	6, 4	6, 4	6, 4	6, 4	6, 4	6, 4	6, 4
Макс. частота вращения, об/мин	1,30	1,30	1,20	1,20	1,10	1,10	1,00	1,00	0,90	0,90	0,80	0,80

Таблица грузоподъёмности «миди», т, работа удлинителем, опорный контур 5,45×6,1 м (опоры полностью выдвинуты), противовес массой 1,5 т установлен на поворотной платформе						
Рабочий вылет, м	**Стрела 25,0 м + удлинитель 9,0 м**			**Стрела 31,0 м + удлинитель 9,0 м**		
	Угол наклона удлинителя, градус					
	0	**20**	**40**	**0**	**20**	**40**
7,5	4,00					
8,0	4,00					
9,0	4,00	3,30		2,70		
10,0	4,00	3,20		2,70		
11,0	3,70	3,00	1,60	2,70	2,70	
13,0	2,85	2,80	1,50	2,30	2,50	1,50
15,0	2,20	2,35	1,45	1,85	1,95	1,45
17,0	1,75	1,85	1,40	1,40	1,50	1,40
19,0	1,35	1,45	1,35	1,10	1,20	1,30
21,0	1,10	1,15	1,25	0,85	0,92	1,05
23,0	0,85	0,90	1,00	0,65	0,70	0,80
25,0	0,65	0,70	0,75	0,47	0,53	0,60
27,0	0,50	0,52		0,32	0,37	0,45
29,0	0,35	0,37			0,25	0,30
31,0						
33,0						
35,0						
37,0						
Зона работы	260°					
Режим работы ОГМ240	Режим 24	Режим 25	Режим 26	Режим 24	Режим 25	Режим 26
Кратность запасовки	2	2	2	2	2	2
Максимальная частота вращения, об/мин	0,75	0,75	0,75	0,75	0,75	0,75

Таблица грузоподъёмности «миди», т, работа удлинителем, опорный контур 5,45×6,1 м (опоры полностью выдвинуты), противовес массой 1,5 т установлен на поворотной платформе						
Рабочий вылет, м	**Стрела 25,0 м + удлинитель 9,0 м**			**Стрела 31,0 м + удлинитель 9,0 м**		
	Угол наклона удлинителя, градус					
	0	**20**	**40**	**0**	**20**	**40**
7,5	3,60					
8,0	3,30					
9,0	2,75	3,00		2,05		
10,0	2,30	2,50		1,70		
11,0	1,95	2,15	1,60	1,45	1,60	
13,0	1,40	1,55	1,50	1,00	1,15	1,35
15,0	1,00	1,10	1,30	0,65	0,80	1,00
17,0	0,68	0,78	0,95	0,40	0,50	0,65
19,0	0,45	0,53	0,65		0,30	0,40
21,0	0,25	0,32	0,42			
23,0						
25,0						
27,0						
29,0						
31,0						
Зона работы	360°					
Режим работы ОГМ240	Режим 27	Режим 28	Режим 29	Режим 27	Режим 28	Режим 29
Кратность запасовки	2	2	2	2	2	2
Максимальная частота вращения, об/мин	0,75	0,75	0,75	0,75	0,75	0,75

Таблица грузоподъёмности «миди», т,
работа стрелой, опорный контур 5,45×2,28 м (опоры полностью втянуты),
противовес массой 1,5 т установлен на поворотной платформе.

Рабочий вылет, м	Длина стрелы, м											
	9,7	**11,0**	**13,0**	**15,0**	**17,0**	**19,0**	**21,0**	**23,0**	**25,0**	**27,0**	**29,0**	**31,0**
2,5	10,00											
3,0	8,50	8,20	7,80	7,30	6,80							
3,4	6,90	6,75	6,40	6,05	5,65							
4,0	5,30	5,20	5,00	4,75	4,45	4,00	3,70					
5,0	3,60	3,55	3,45	3,30	3,15	2,90	2,70	2,45	2,20			
6,0	2,50	2,50	2,45	2,40	2,30	2,15	1,95	1,80	1,60	1,40		
7,0	1,75	1,80	1,80	1,75	1,65	1,55	1,45	1,30	1,15	1,00	0,80	
7,5	1,45	1,50	1,50	1,45	1,40	1,35	1,25	1,10	0,95	0,80	0,65	
8,0	1,20	1,25	1,30	1,25	1,20	1,15	1,05	0,95	0,80	0,65	0,55	
9,0		0,85	0,90	0,90	0,85	0,80	0,75	0,65	0,55	0,45		
10,0			0,60	0,60	0,60	0,55	0,50	0,45				
11,0												
13,0												
15,0												
17,0												
Зона работы	360°											
Режим работы ОГМ240	Режим 30											
Кратность запасовки	6, 4	6, 4	6, 4	6, 4	6, 4	6, 4	6, 4	6, 4	6, 4	6, 4	6, 4	
Макс. частота вращения, об/мин	1,30	1,30	1,20	1,20	1,10	1,10	1,00	1,00	0,90	0,90	0,80	

Таблица грузоподъёмности «миди», т,
работа стрелой, опорный контур 5,45×6,1 м (опоры полностью выдвинуты),
без противовеса

Рабочий вылет, м	Длина стрелы, м											
	9,7	**11,0**	**13,0**	**15,0**	**17,0**	**19,0**	**21,0**	**23,0**	**25,0**	**27,0**	**29,0**	**31,0**
2,5	25,00											
3,0	25,00	20,00	20,00	20,00	20,00							
3,4	25,00	20,00	20,00	20,00	20,00							
4,0	21,20	20,00	20,00	20,00	20,00	16,00	15,00					
5,0	17,00	17,00	17,00	16,80	16,20	15,50	14,50	12,00	11,00			
6,0	12,80	12,70	12,40	12,10	11,70	11,20	10,70	10,20	9,70	9,20		
7,0	9,40	9,40	9,30	9,00	8,80	8,50	8,20	7,80	7,50	7,10	6,60	
7,5	8,20	8,20	8,10	8,00	7,80	7,60	7,20	7,00	6,70	6,40	6,00	5,70
8,0	7,10	7,20	7,20	7,10	7,00	6,80	6,50	6,30	6,05	5,80	5,50	5,20
9,0		5,70	5,80	5,75	5,65	5,45	5,30	5,15	5,00	4,80	4,55	4,30
10,0			4,70	4,70	4,70	4,60	4,45	4,35	4,20	4,05	3,85	3,60
11,0			3,85	3,90	3,90	3,85	3,80	3,65	3,55	3,40	3,25	3,05
13,0				2,75	2,75	2,75	2,75	2,65	2,55	2,50	2,40	2,30
15,0					2,00	2,00	2,00	1,95	1,90	1,85	1,75	1,70
17,0						1,50	1,50	1,45	1,40	1,35	1,30	1,25
19,0							1,10	1,05	1,05	1,00	0,95	0,90
21,0								0,75	0,75	0,75	0,70	0,65
23,0									0,50	0,50	0,45	0,45
25,0												
27,0												
29,0												
Зона работы	270°		260°									
Режим работы ОГМ240	Режим 31		Режим 32									
Кратность запасовки	6, 4	6, 4	6, 4	6, 4	6, 4	6, 4	6, 4	6, 4	6, 4	6, 4	6, 4	6, 4
Макс. частота вращения, об/мин	1,30	1,30	1,20	1,20	1,10	1,10	1,00	1,00	0,90	0,90	0,80	0,80

Таблица грузоподъёмности «миди», т,
работа стрелой, опорный контур 5,45×6,1 м (опоры полностью выдвинуты),
без противовеса

Рабочий вылет, м	Длина стрелы, м											
	9,7	**11,0**	**13,0**	**15,0**	**17,0**	**19,0**	**21,0**	**23,0**	**25,0**	**27,0**	**29,0**	**31,0**
2,5	25,00											
3,0	25,00	20,00	20,00	20,00	20,00							
3,4	25,00	20,00	20,00	20,00	20,00							
4,0	20,60	20,00	19,00	17,60	16,40	14,50	13,50					
5,0	11,50	11,00	10,60	10,00	9,50	8,80	8,30	7,60	7,20			
6,0	7,50	7,30	7,10	6,80	6,50	6,20	5,80	5,40	5,10	4,70		
7,0	5,25	5,25	5,10	5,00	4,80	4,60	4,30	4,10	3,85	3,55	3,20	
7,5	4,50	4,50	4,40	4,30	4,20	4,00	3,80	3,60	3,40	3,15	2,85	2,55
8,0	3,80	3,85	3,85	3,80	3,70	3,55	3,35	3,15	3,00	2,75	2,55	2,25
9,0		2,95	3,00	3,00	2,90	2,80	2,65	2,50	2,35	2,20	2,00	1,80
10,0			2,35	2,30	2,30	2,20	2,10	2,00	1,90	1,75	1,60	1,45
11,0			1,80	1,80	1,80	1,75	1,70	1,60	1,50	1,40	1,30	1,15
13,0				1,05	1,10	1,05	1,05	0,95	0,90	0,85	0,75	0,65
15,0					0,60	0,60	0,60	0,55	0,50	0,45	0,40	
17,0												
19,0												
21,0												
23,0												
25,0												
27,0												
29,0												
Зона работы	360°											
Режим работы ОГМ240	Режим 33											
Кратность запасовки	6, 4	6, 4	6, 4	6, 4	6, 4	6, 4	6, 4	6, 4	6, 4	6, 4	6, 4	6, 4
Макс. частота вращения, об/мин	1,30	1,30	1,20	1,20	1,10	1,10	1,00	1,00	0,90	0,90	0,80	0,80

Таблица грузоподъёмности «миди», т, работа удлинителем, опорный контур 5,45×6,1 м (опоры полностью выдвинуты), без противовеса						
Рабочий вылет, м	**Стрела 25,0 м + удлинитель 9,0 м**			**Стрела 31,0 м + удлинитель 9,0 м**		
	Угол наклона удлинителя, градус					
	0	**20**	**40**	**0**	**20**	**40**
7,5	4,00					
8,0	4,00					
9,0	4,00	3,30		2,70		
10,0	3,45	3,20		2,70		
11,0	2,95	3,00	1,60	2,40	2,50	
13,0	2,20	2,40	1,50	1,80	1,95	1,50
15,0	1,70	1,80	1,45	1,35	1,45	1,45
17,0	1,30	1,40	1,40	1,00	1,10	1,30
19,0	1,00	1,10	1,20	0,75	0,83	0,95
21,0	0,75	0,83	0,93	0,50	0,60	0,70
23,0	0,55	0,60	0,68	0,35	0,40	0,50
25,0	0,38	0,43	0,48		0,25	0,33
27,0	0,24	0,27				
29,0						
31,0						
33,0						
35,0						
37,0						
Зона работы	260°			250°		
Режим работы ОГМ240	Режим 34	Режим 35	Режим 36	Режим 37	Режим 38	Режим 39
Кратность запасовки	2	2	2	2	2	2
Максимальная частота вращения, об/мин	0,75	0,75	0,75	0,75	0,75	0,75

Таблица грузоподъёмности «миди», т, работа стрелой, опорный контур 5,45×2,28 м (опоры полностью втянуты), без противовеса							
Рабочий вылет, м	**Длина стрелы, м**						
	9,7	**11,0**	**13,0**	**15,0**	**17,0**	**19,0**	**21,0**
2,5	8,50						
3,0	6,30	6,00	5,60	5,20	4,60		
3,4	5,10	4,90	4,60	4,20	3,80		
4,0	3,85	3,70	3,50	3,30	3,00	2,60	2,30
5,0	2,50	2,40	2,35	2,25	2,10	1,80	1,60
6,0	1,60	1,60	1,60	1,50	1,40	1,25	1,10
7,0	1,00	1,00	1,00	1,00	0,95	0,85	0,70
7,5	0,75	0,75	0,75	0,75	0,75	0,65	0,55
8,0	0,55	0,55	0,55	0,55	0,55	0,50	0,40
9,0							
Зона работы	360°						
Режим работы ОГМ240	Режим 40						
Кратность запасовки	4	4	4	4	4	4	4
Макс. частота вращения, об/мин	1,30	1,30	1,20	1,20	1,10	1,10	1,00